FILTRI 3 PEZZI PER ACQUA

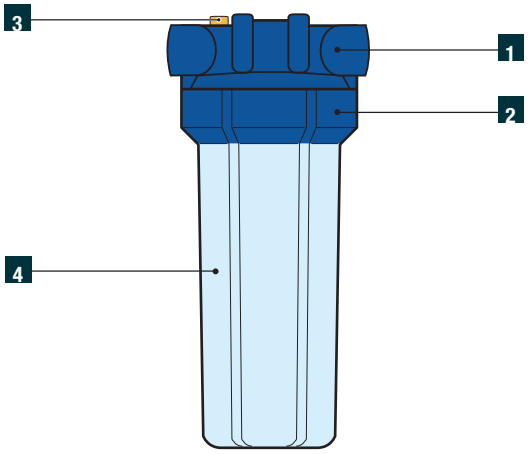

	Descrizione	Materiale
1	Testa	PP/talc
2	Ghiera	PP/talc
3	Valvola di Sfiato	UNI EN 12164 CW617N - DW
4	Vaso	SAN transparent
	O-Ring	NBR

IT

CARATTERISTICHE GENERALI

Gamma Filetti: 1/2" - 3/4" - 1"
Filettatura in Ottone: UNI EN 12164 CW614N
Attacco Femmina: Filettatura UNI EN ISO 228/1 (DIN 259)
Gamma Filtro: 5" - 9"3/4
Valvola di Sfiato in Ottone: UNI EN 12164 CW614N

CONDIZIONI DI ESERCIZIO

Direzione Flusso: Nel senso della freccia
Pressione massima d'esercizio: 8 bar
Temperatura massima di esercizio: 40 °C

GP 2059

FILTRO 3 PEZZI

Filtro 3 pezzi con testa staffabile e sfiato in ottone.

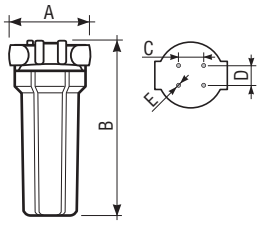

CODICE	Misura attacco	Misura filtro	A mm	B mm	C mm	D mm	E mm	Conf. pz/sc
6136P004	1/2"	5"	123	183	40,5	33	3,8	1
6136P005	3/4"	5"	137	200	40	33	3,8	1
6137P005	3/4"	9"3/4	137	325	40	33	3,8	1
6137P006	1"	9"3/4	137	325	40	33	3,8	1

Idoneo per l'utilizzo negli impianti di trattamento delle acque destinate al consumo umano e conforme al D.M. 174/2004 e successive modifiche.

GP 2059

VASO SAN TRASPARENTE

Vaso SAN trasparente, comprensivo di O-ring.

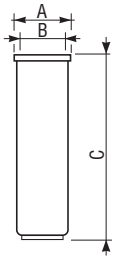

CODICE	Misura	A mm	B mm	C mm	Conf. pz/sc
6233P004	5"	108	92	115	1
6233P005	9"3/4	98	82	240	1

Idoneo per l'utilizzo negli impianti di trattamento delle acque destinate al consumo umano e conforme al D.M. 174/2004 e successive modifiche.

GP 2059

CARTUCCIA ANTICALCARE

Cartuccia anticalcare con polifosfati.

CONDIZIONI DI ESERCIZIO
Temperatura massima: 40 °C

APPLICAZIONE
Prevenzione delle incrostazioni calcaree in caldaie di riscaldamento domestiche ed industriali; sistemi di trattamento industriale, acque di processo.

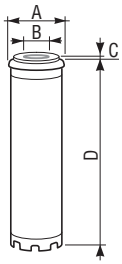

CODICE	Misura	m^3	A mm	B mm	C mm	D mm	Conf. pz/sc
6235P004	5"	0,088	73	27	5	122	1
6236P005	9"3/4	0,088	73	27	5	245	1

Idoneo per l'utilizzo negli impianti di trattamento delle acque destinate al consumo umano e conforme al D.M. 174/2004 e successive modifiche.

GP 2059
CARTUCCIA

Cartucce con filo avvolto in polipropilene.

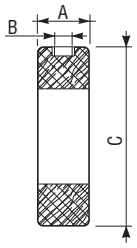

CONDIZIONI DI ESERCIZIO
(Polipropilene 100%, atossico senza coloranti)
Temperatura massima: 50 °C
Pressione differenziale massima: 0.15 bar
Gradi di Filtrazione: 20 micron

APPLICAZIONE
Rimozione di sedimenti, sabbia, particelle in sospensione;
filtrazione di acque di processo,
bagni galvanici; protezione addolcitori domestici ed industriali,
protezione membrane in sistemi di osmosi inversa;
filtrazione di liquidi compatibili con polipropilene.

CODICE	Misura filtro	Grado di filtrazione	A mm	B mm	C mm	lt/min	Conf. pz/sc
6138P004	5"	20 µ	60	20	127	11	1
6139P005	9"3/4	20 µ	60	20	252	22	1

Idoneo per l'utilizzo negli impianti di trattamento delle acque destinate al consumo umano e conforme al D.M. 174/2004 e successive modifiche.

GP 2059
CARTUCCIA

Cartucce con rete lavabile.

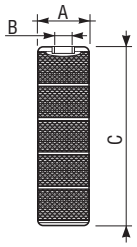

CONDIZIONI DI ESERCIZIO
(Corpo in PP aggraffato, Rete filtrante in PET)
Temperatura massima: 40 °C
Gradi di Filtrazione: 60 micron

APPLICAZIONE
Idonee all'uso in sistemi trattamento acqua potabile,
filtrazione e rimozione di sedimenti,
sabbia, particelle solide in sospensione;
protezione addolcitori domestici ed industriali,
pre filtrazione in sistemi di irrigazione,
protezione pompe per agricoltura
e sistemi di trattamento industriali.

CODICE	Misura filtro	Grado di filtrazione	A mm	B mm	C mm	lt/min	Conf. pz/sc
6140P004	5"	60 µ	63,5	27	120	13	1
6141P005	9"3/4	60 µ	63,5	27	248	27	1

Idoneo per l'utilizzo negli impianti di trattamento delle acque destinate al consumo umano e conforme al D.M. 174/2004 e successive modifiche.

GP 2059
CHIAVE

Chiave in plastica per filtro.

CODICE	Conf. pz/sc
6142P000	1

GP 2059
STAFFA

Staffa in plastica per filtri.

CODICE	Conf. pz/sc
6143P000	1