EXPORT

RIDUTTORI DI PRESSIONE COMPENSATI

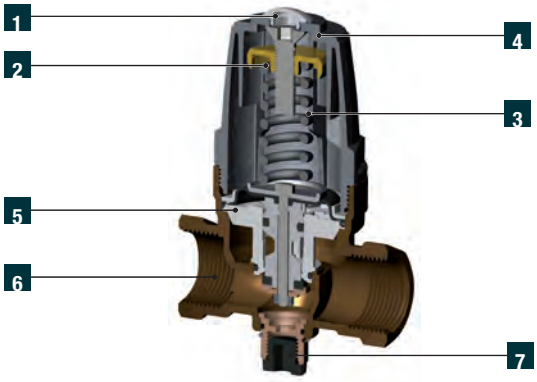

	Denominazione	Materiale
1	Cappuccio di protezione	PA6 (15% GF)
2	Meccanica regolazione	UNI EN 12164 CW617N - DW
3	Molla	Stainless steel AISI 302
4	Calotta	PA66 (30% FV)
5	Cartuccia Otturatore:	
	Plastiche	Hostaform
	Guarnizione e membrane	EPDM 70 WRAS
	Stelo e rondelle	Stainless steel AISI 304
6	Corpo	UNI EN 12165 CW617N - DW
7	Raccordo G 1/4" F per manometro	UNI EN 12165 CW617N - DW UNI EN 12164 CW617N - DW

Diagramma perdite di carico: vedere Allegati Tecnici.

EXPORT - RIDUTTORI DI PRESSIONE COMPENSATI

Riduttore di pressione a membrana dotato di otturatore con superfici compensate.
Questo accorgimento garantisce la stabilità della pressione in uscita indipendentemente dalle variazioni del valore della pressione a monte.
L'otturatore è realizzato in materiale sintetico a basso coefficiente d'attrito per ridurre la formazione di depositi calcarei, principale causa di malfunzionamenti.
La cartuccia otturatore, sostituibile anche in blocco, e le guarnizioni di tenuta sul corpo sono, comunque, tutte smontabili e manutenzionabili senza necessità di rimuovere il riduttore dall'impianto.
Disponibile con connessioni alla tubazione con filettatura femmina o maschio.
I riduttori di pressione possono funzionare con una pressione massima a monte di 25 bar con una pressione minima a valle di 1 bar e massima di 6 bar, vengono tarati al banco di prova con una pressione a monte di 8 bar e a valle di 3 bar e collaudati al 100% prima del confezionamento.
E' possibile modificare la taratura di fabbrica svitando la vite superiore per diminuire la pressione o avvitandola per aumentarla.
Nella parte inferiore è presente un raccordo orientabile per la connessione di un manometro di controllo della pressione a valle (filetto G 1/4" Femmina).
A monte del riduttore si consiglia il montaggio di un filtro dissabbiatore che, trattenendo eventuali impurità presenti nell'acqua, garantisce una maggiore durata del riduttore stesso.

IT

CARATTERISTICHE GENERALI

Pressione massima a monte: 25 bar
Pressione a valle: 1 ÷ 6 bar
Temperatura massima: 70 °C
Preregolato in uscita a 3 bar
Attacco esterno filettatura Maschio riduttore UNI EN ISO 228/1 (DIN 259)
Attacco interno filettatura Femmina riduttore UNI EN ISO 228/1 (DIN 259)
Per utilizzi particolari (nel rispetto delle pressioni stabilite per questi riduttori di pressione e la compatibilità dei diversi fluidi con i materiali costituenti l'articolo) vedere tabella compatibilità chimiche negli allegati tecnici.

GP 2282
EXPORT

Riduttore di pressione Femmina Femmina senza bocchettoni, sabbiato.

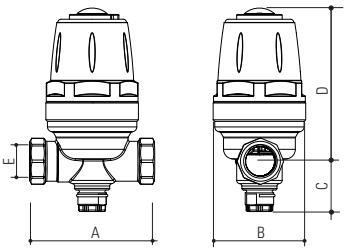

CODICE	Misura	DN	A mm	B mm	C mm	D mm	E	Conf. pz/sc
8719S004	1/2"	15	78	58	31,5	96	1/2"	1
8719S005	3/4"	20	86	58	32,5	96	3/4"	1

GP 2282
EXPORT

Riduttore di pressione Femmina Femmina senza bocchettoni, sabbiato.

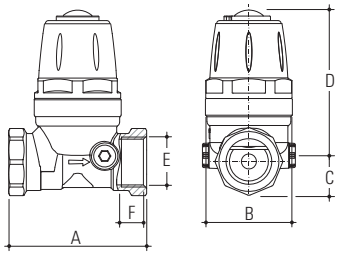

CODICE	Misura	DN	A mm	B mm	C mm	D mm	E	F mm	Conf. pz/sc
8721S006	1"	25	92	62	23	102	1"	16,8	1

GP 2282
EXPORT

Riduttore di pressione completo di bocchettoni Maschio, sabbiato.

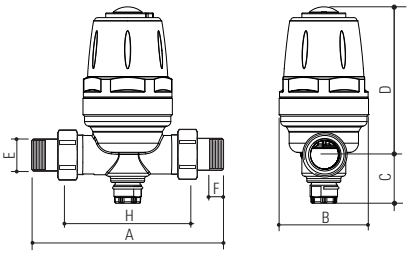

CODICE	Misura	DN	A mm	B mm	C mm	D mm	E	F mm	H mm	Conf. pz/sc
8718S004	1/2"	15	132	58	31,5	96	1/2"	8	78	1
8718S005	3/4"	20	146	58	32,5	96	3/4"	10	86	1

GP 2282
EXPORT

Riduttore di pressione completo di bocchettoni Femmina, sabbiato.

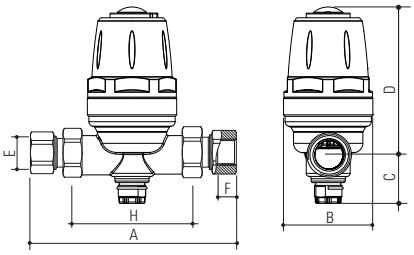

CODICE	Misura	DN	A mm	B mm	C mm	D mm	E	F mm	H mm	Conf. pz/sc
8717S004	1/2"	15	156	70	24	93	1/2"	15	92	1
8717S005	3/4"	20	165	70	25	93	3/4"	16,3	96	1

GP 2299
EXPORT

KIT Bocchettone filetto Femmina Tenuta piana con guarnizione (fornito in coppia), sabbiato.

CODICE	Misura	Conf. pz/sc
8709S104	1/2" F	1
8709S105	3/4" F	1

GP 2299
EXPORT

KIT Bocchettone filetto Maschio Tenuta piana con guarnizione (fornito in coppia), sabbiato.

CODICE	Misura	Conf. pz/sc
8710S004	1/2" M	1
8710S005	3/4" M	1

GP 2000
EXPORT

Manometro ∅ 63 con attacco radiale 1/4" per riduttore di pressione.

CODICE	Misura	Pressione	Conf. pz/sc
00622006	1/4"	6 bar	10

GP 2000
EXPORT

Manometro ∅ 50 con attacco posteriore 1/4" per riduttori di pressione.

CODICE	Misura	Pressione	Conf. pz/sc
00622442	1/4"	10 bar	10