DOSATORE SALI E POLIFOSFATI

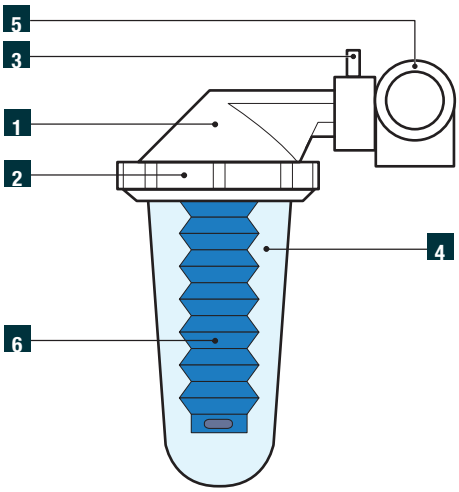

	Descrizione	Materiale
1	Testa	ABS / Brass
2	Ghiera	ABS / Brass
3	valvola di arresto	Polypropylene
4	Vaso	SAN transparent
5	Corpo raccordo	Brass
6	Soffietto Gomma	NBR
	O-Ring	NBR

IT

CARATTERISTICHE GENERALI

Filetti: 1/2"
Filettatura in Ottone: UNI EN 12164 CW614N Cromato
Attacco Femmina: Filettatura UNI EN ISO 228/1 (DIN 259)

CONDIZIONI DI ESERCIZIO

Pressione d'esercizio massima: 8 bar
Pressione scoppio massima: 28 bar
Temperatura massima d'esercizio: 50 °C
Dosaggio 2/4 ppm per m

GP 2059
DOSATORE SALI

Dosatore in ABS, per Sali e Polifosfati con Valvola di Arresto.

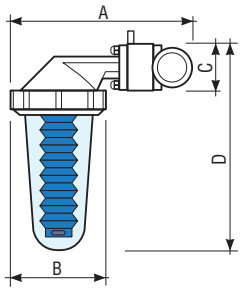

CODICE	Misura attacco	Tipo	A mm	B mm	C mm	D mm	Conf. pz/sc
6144P004	1/2"		140	70	40	140	1
6184P000		CHIAVE					1

Idoneo per l'utilizzo negli impianti di trattamento delle acque destinate al consumo umano e conforme al D.M. 174/2004 e successive modifiche.

GP 2059
DOSATORE SALI

Dosatore in Ottone cromato, per Sali e Polifosfati con Valvola di Arresto.

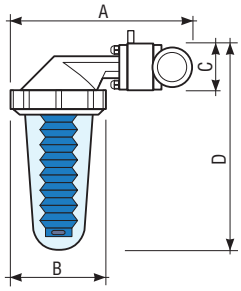

CODICE	Misura attacco	Tipo	A mm	B mm	C mm	D mm	Conf. pz/sc
6185P004	1/2"		140	70	40	140	1
6186P000		CHIAVE					1

Idoneo per l'utilizzo negli impianti di trattamento delle acque destinate al consumo umano e conforme al D.M. 174/2004 e successive modifiche.

GP 2059
RICARICA

Ricariche per Dosatore (6 cartucce).

CODICE	Conf. pz/sc
6145P000	1

Idoneo per l'utilizzo negli impianti di trattamento delle acque destinate al consumo umano e conforme al D.M. 174/2004 e successive modifiche.