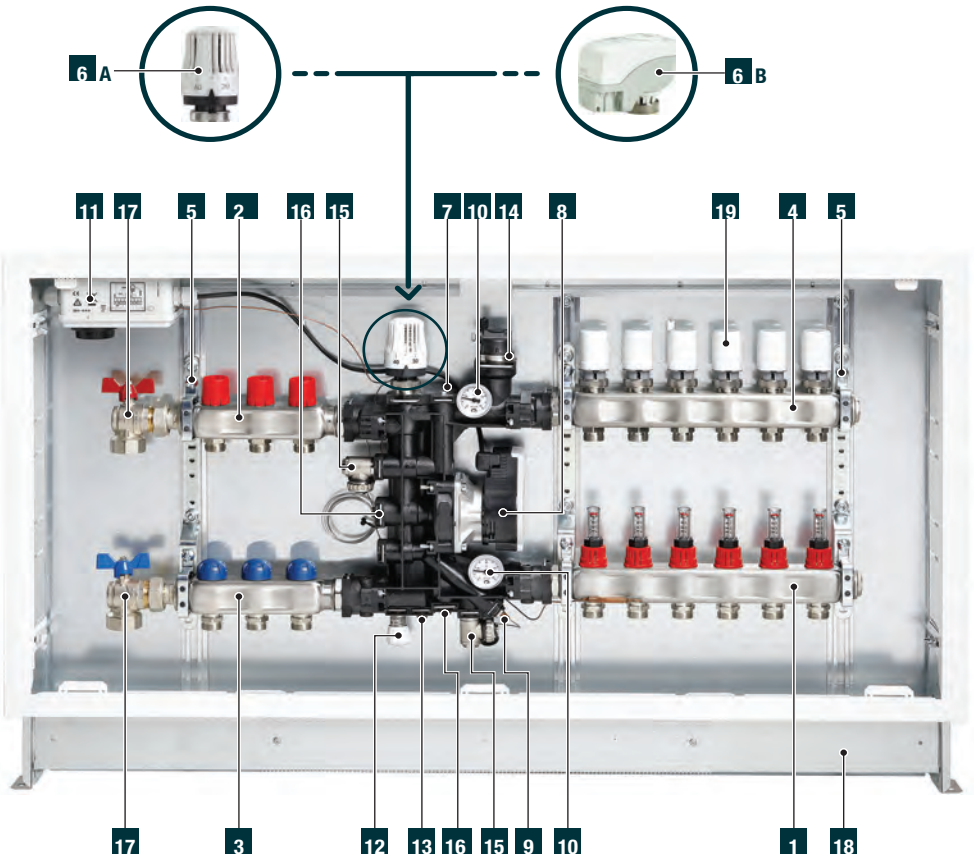

NEW

FLOOR MIXING CONTROLLER S

GRUPPO PREASSEMBLATO DI REGOLAZIONE
(A PUNTO FISSO O CLIMATICA ELETTRONICA)
CON COLLETTORI IN ACCIAIO

	Denominazione
1	Barra di mandata per impianto a pavimento con misuratori di portata
2	Barra di mandata per impianto a radiatori con detentori di regolazione
3	Barra di ritorno per impianto a radiatori predisposta per montaggio testine elettrotermiche
4	Barra di ritorno per impianto a pavimento predisposta per montaggio testine elettrotermiche
5	Staffe di fissaggio barre
6	A Valvola di regolazione con testa termostatica e sonda ad immersione da 20 a 65 °C (non fornita di serie)
6	B Valvola di miscelazione con servomotore elettrico 3 punti oppure 0-10 Vdc (versioni climatiche, non fornita di serie)
7	Valvola di taratura e by-pass
8	Circolatore Wilo Para Hu 15/7 cablato (cavo trioplare L=1000mm)
9	Sonda di mandata
10	Termometri di controllo da 0 a 80 °C
11	Scatola con termostato di sicurezza per cablaggio circolatore bassa temperatura (non fornita di serie)
12	Valvola di sovrapressione (da 0,1 a 0,6 bar) per zona Alta Temperatura
13	Detentore di intercettazione e bilanciamento
14	Valvola automatica di sfogo aria 1/2"
15	Rubinetti di riempimento con attacco orientabile e tappo di sicurezza
16	Detentori di intercettazione circolatore
17	Kit valvole (non fornite di serie)
18	Cassetta in metallo Box System Plus (non fornita di serie)
19	Teste elettrotermiche (non fornite di serie)

IT

MATERIALI KIT MISCELAZIONE

Ottone UNI EN 12164 CW614N
Resina PPA (35% FV)
Guarnizioni O-Rings EPDM 70 Sh
Elementi in acciaio inox AISI 304

MATERIALI COLLETTORI
Collettori in acciaio inox AISI 304
Tenute O-Ring in EPDM perossidico

COLLETTORI CONTROLLER S
Misura 1"
Filettature di testa UNI EN ISO 228-1 G 1
Derivazioni 24 x 19 Maschio, interasse 50 mm

GRUPPO DI REGOLAZIONE
Temperatura max sul circuito primario: 90 °C
Pressione massima di esercizio: 6 bar
Attacchi al primario: G 1" maschio
(anche G 1"1/4 maschio per i gruppi venduti senza collettori)
Campo di regolazione testa termostatica (bassa temperatura): 20÷65 °C
Campo di regolazione valvole di sovrapressione: 0,1÷0,6 bar
Scala termometri: 0÷80 °C
Perdite di carico valvola miscelatrice: vedere sezione Allegati Tecnici

CIRCOLATORE WILO PARA HU 15/7
Prevalenza massima: 7 m
Portata massima: 2,0 m^3/h
Collegamento elettrico 1~230V +10% / -15%, 50/60 Hz
Classe di protezione IPX4D
Classe di isolamento F
Potenza assorbita da 1-230 V: 8.2 ÷ 50 W
Corrente assorbita da 1-230 V: 0.07 ÷ 0.44 A
EEI<=0,20

FLUIDI UTILIZZABILI
Acqua di raffreddamento e riscaldamento
Acqua e glicole: max 1:1

CONFORMITÀ
Direttiva ErP
EN 61800-3
EN 61000-6-1
EN 61000-6-2
EN 61000-6-3
EN 61000-6-4
2014/35/UE (bassa tensione)
2014/30/UE (compatibilità elettromagnetica)

Diagramma prestazionale:
vedere sezione Allegati Tecnici

LA GAMMA

- Floor Mixing Controller S B: Gruppo di regolazione e distribuzione a bassa temperatura (da 3 a 13 vie) e circolatore elettronico

- Floor Mixing Controller S 2A + B: Gruppo di regolazione e distribuzione con 2 vie ad alta temperatura + bassa temperatura (da 3 a 13 vie) e circolatore elettronico

- Floor Mixing Controller S 3A + B: Gruppo di regolazione e distribuzione con 3 vie ad alta temperatura + bassa temperatura (da 3 a 12 vie) e circolatore elettronico

- Floor Mixing Controller S senza collettori: Gruppo di miscelazione bassa temperatura con circolatore elettronico, attacchi filettati G 1" M oppure G 1"1/4 M

Schema idraulico gruppo a punto fisso

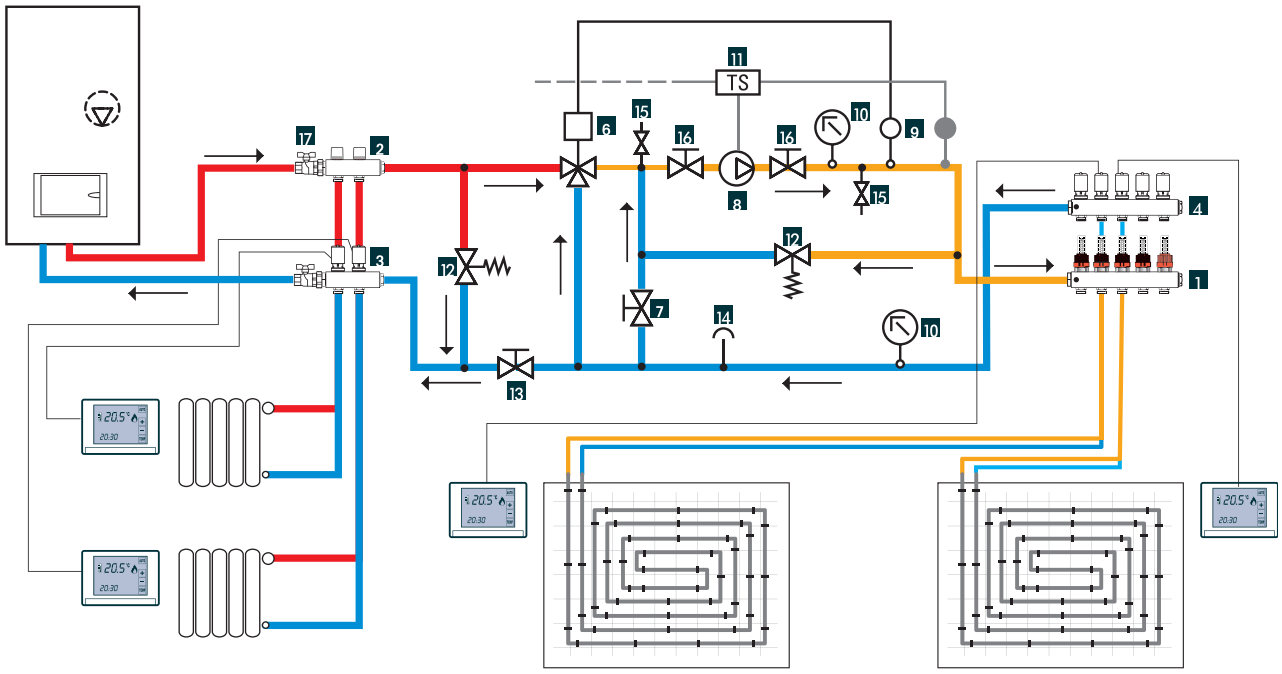

Schema idraulico gruppo con regolazione climatica - solo riscaldamento

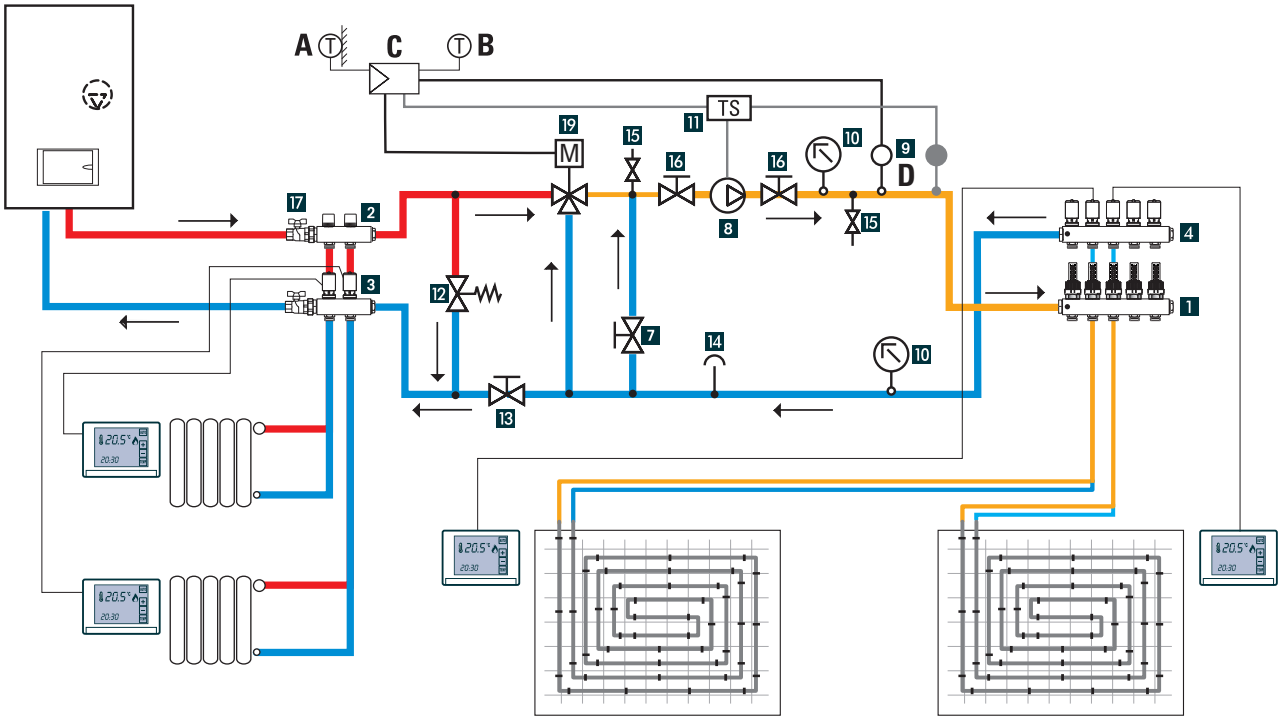

A sonda esterna **B** sonda ambiente **C** regolatore climatico **D** sonda di mandata

Schema idraulico in impianto singolo, in riscaldamento e raffrescamento con regolazione a punto fisso

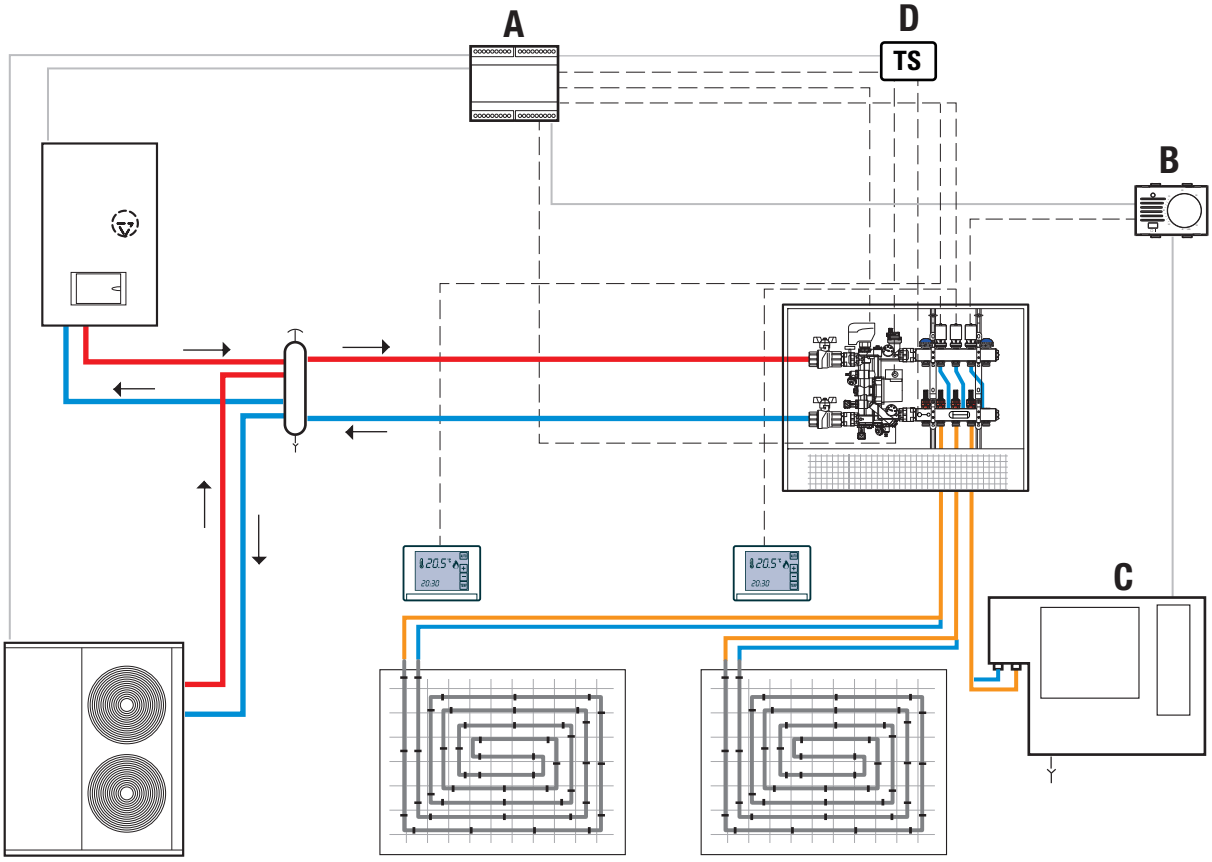

A Regolatore climatico RCE **B** Umidostato **C** Deumidificatore **D** Scatola con termostato di sicurezza

NEW

GP 2626

FLOOR MIXING CONTROLLER S

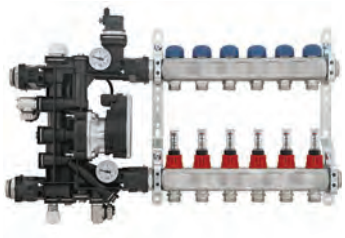

Gruppo preassemblato di regolazione (a punto fisso o climatica elettronica) e distribuzione, per impianti radianti a bassa temperatura, con circolatore elettronico conforme ErP.

Disponibili solo su richiesta.

Completare con:
- Testa termostatica con sonda ad immersione cod. 90046760
oppure
- Servomotore elettrico 3 punti cod. 28157212
oppure
- Servomotore elettrico 0-10 Vdc cod. 28157222

Nel caso di installazione di un servomotore elettrico, abbinare kit regolazione climatica RCE.

CODICE	Modello	N. vie ALTA temp.	N. vie BASSA temp.	A mm	B mm	L mm	D1	D2	Conf. pz/sc
6318Z003	3B	—	3	184	528	600	G 1"	24x19 M	1
6318Z004	4B	—	4	234	578	700 (*)	G 1"	24x19 M	1
6318Z005	5B	—	5	284	628	850	G 1"	24x19 M	1
6318Z006	6B	—	6	334	678	850	G 1"	24x19 M	1
6318R007	7B (**)	—	7	374	698	850	G 1"	24x19 M	1
6318Z007	7B	—	7	384	728	850	G 1"	24x19 M	1
6318Z008	8B	—	8	434	778	1000	G 1"	24x19 M	1
6318Z009	9B	—	9	484	828	1000	G 1"	24x19 M	1
6318R010	10B (**)	—	10	524	848	1000	G 1"	24x19 M	1
6318Z010	10B	—	10	534	878	1000 (*)	G 1"	24x19 M	1
6318Z011	11B	—	11	584	928	1200	G 1"	24x19 M	1
6318Z012	12B	—	12	634	978	1200	G 1"	24x19 M	1
6318Z013	13B	—	13	684	1028	1200	G 1"	24x19 M	1

(*) Compatibile solo con kit valvole a sfera 1" a squadra.
(**) Articolo con collettori in ottone, ad esaurimento.

FLOOR MIXING CONTROLLER S (B)
Bassa

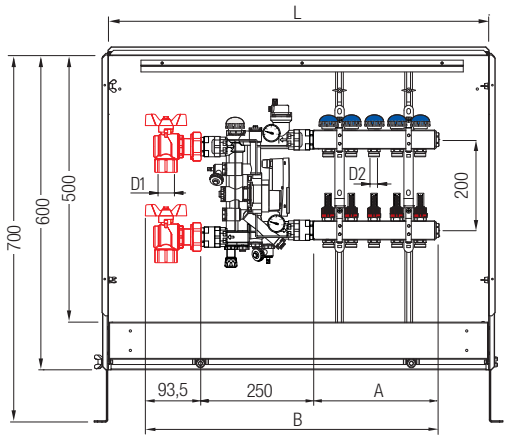

FLOOR MIXING CONTROLLER S
Profilo

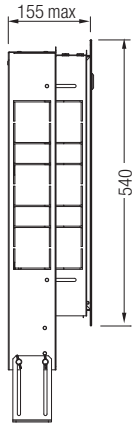

NEW

GP 2626
FLOOR MIXING CONTROLLER S

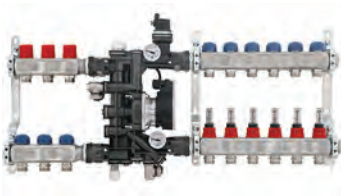

Gruppo preassemblato di regolazione (a punto fisso o climatica elettronica) e distribuzione, per impianti misti a due livelli di temperatura, alta e bassa, con circolatore elettronico conforme ErP.

Disponibili solo su richiesta.

Completare con:
- Testa termostatica con sonda ad immersione cod. 90046760
oppure
- Servomotore elettrico 3 punti cod. 28157212
oppure
- Servomotore elettrico 0-10 Vdc cod. 28157222

Nel caso di installazione di un servomotore elettrico, abbinare kit regolazione climatica RCE.

CODICE	Modello	N. vie ALTA temp.	N. vie BASSA temp.	A mm	B mm	L mm	D1	D2	Conf. pz/sc
6319Z003	2A + 3B	2	3	184	653	850	G 1"	24x19 M	1
6319Z004	2A + 4B	2	4	234	703	850	G 1"	24x19 M	1
6319Z005	2A + 5B	2	5	284	753	850	G 1"	24x19 M	1
6319Z006	2A + 6B	2	6	334	803	1000	G 1"	24x19 M	1
6319Z007	2A + 7B	2	7	384	853	1000 (*)	G 1"	24x19 M	1
6319Z008	2A + 8B	2	8	434	903	1200	G 1"	24x19 M	1
6319Z009	2A + 9B	2	9	484	953	1200	G 1"	24x19 M	1
6319Z010	2A + 10B	2	10	534	1003	1200	G 1"	24x19 M	1
6319Z011	2A + 11B	2	11	584	1053	1200	G 1"	24x19 M	1
6319Z012	2A + 12B	2	12	634	1103	1200	G 1"	24x19 M	1
6319Z013	2A + 13B	2	13	684	1153	1200 (*)	G 1"	24x19 M	1
6320Z003	3A + 3B	3	3	184	703	850	G 1"	24x19 M	1
6320Z004	3A + 4B	3	4	234	753	850	G 1"	24x19 M	1
6320Z005	3A + 5B	3	5	284	803	1000	G 1"	24x19 M	1
6320Z006	3A + 6B	3	6	334	853	1000 (*)	G 1"	24x19 M	1
6320Z007	3A + 7B	3	7	384	903	1200	G 1"	24x19 M	1
6320Z008	3A + 8B	3	8	434	953	1200	G 1"	24x19 M	1
6320Z009	3A + 9B	3	9	484	1003	1200	G 1"	24x19 M	1
6320Z010	3A + 10B	3	10	534	1053	1200	G 1"	24x19 M	1
6320Z011	3A + 11B	3	11	584	1103	1200	G 1"	24x19 M	1
6320Z012	3A + 12B	3	12	634	1153	1200 (*)	G 1"	24x19 M	1

(*) Compatibile solo con kit valvole a sfera 1" a squadra.

FLOOR MIXING CONTROLLER S (2A + B)
Alta+Bassa

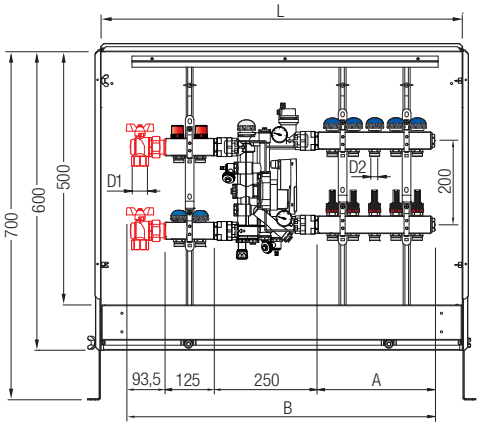

FLOOR MIXING CONTROLLER S (3A + B)
Alta+Bassa

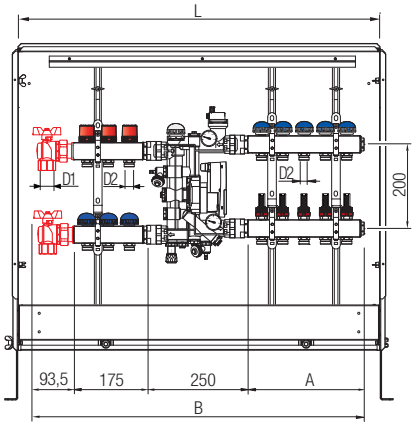

FLOOR MIXING CONTROLLER S
Profilo

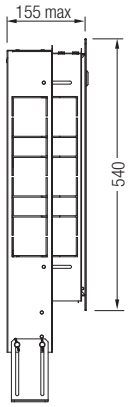

GP 2624
FLOOR MIXING CONTROLLER S

Floor Mixing Controller S senza collettori, con circolatore elettronico Wilo Para HU 15/7. Attacchi filettati Maschi G 1" oppure G 1"1/4.

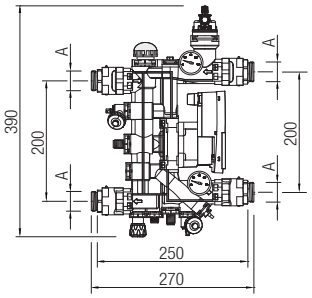

Disponibili solo su richiesta.

Completare con:
- Testa termostatica con sonda ad immersione cod. 90046760
oppure
- Servomotore elettrico 3 punti cod. 28157212
oppure
- Servomotore elettrico 0-10 Vdc cod. 28157222

Nel caso di installazione di un servomotore elettrico, abbinare kit regolazione climatica RCE.

CODICE	Modello	A mm	Conf. pz/sc
6316R201	1" (*)	G 1"	1
NEW **6316Z001**	1" (**)	G 1"	1
6316R202	1"1/4	G 1"1/4	1

(*) Articolo compatibile SOLO con collettori in ottone Controller, ad esaurimento.
(**) Compatibile anche con collettori in ottone Controller, sostituendo i 4 O-Rings rossi montati di serie con i 4 O-Rings neri forniti in confezione.

GP 2787
BOX SYSTEM PLUS

Cassetta in metallo zincato con cornice e porta plastificate, colore bianco.
Adatte per l'installazione da incasso con profondità regolabile per tramezzo da 80 e 120 mm.

CODICE	Misura	L mm	A mm	Conf. pz/sc
01301450	500	500	560	1
01301452	600	600	660	1
01301454	700	700	760	1
01301456	850	850	910	1
01301458	1000	1000	1060	1
01301460	1200	1200	1260	1

Viene fornita completa di chiusura a taglio cacciavite e con coperchio proteggi calcinacci.

Pezzi di ricambio o accessori vedere alla sezione 13 - Ricambi.

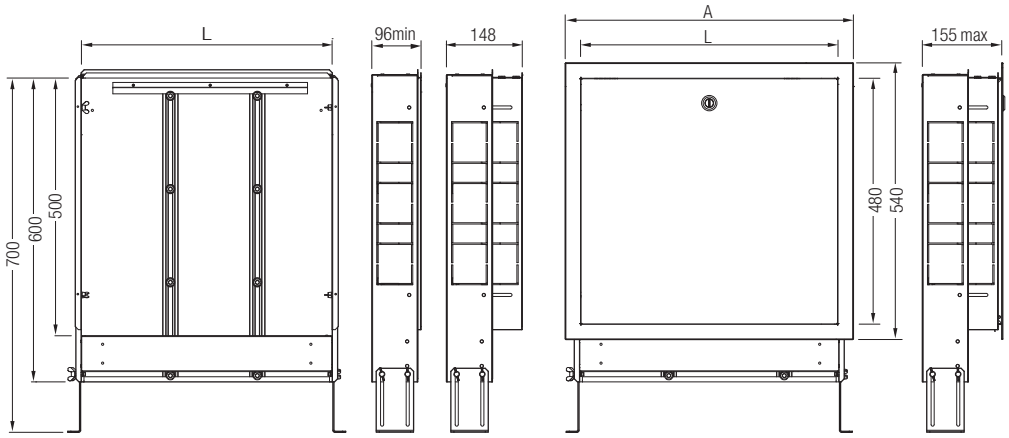

Guida alla scelta della cassetta Box System Plus da abbinare ai gruppi Floor Mixing Controller S

FLOOR MIXING CONTROLLER S		BOX SYSTEM PLUS	
MISURA	CODICE	MISURA	CODICE
3B	6318Z003	L600	01301452
4B	6318Z004	L700 (*)	01301454
5B	6318Z005	L850	01301456
6B	6318Z006	L850	01301456
7B	6318Z007	L850	01301456
8B	6318Z008	L1000	01301458
9B	6318Z009	L1000	01301458
10B	6318Z010	L1000 (*)	01301458
11B	6318Z011	L1200	01301460
12B	6318Z012	L1200	01301460
13B	6318Z013	L1200	01301460
2A+3B	6319Z003	L850	01301456
2A+4B	6319Z004	L850	01301456
2A+5B	6319Z005	L850	01301456
2A+6B	6319Z006	L1000	01301458
2A+7B	6319Z007	L1000 (*)	01301458
2A+8B	6319Z008	L1200	01301460
2A+9B	6319Z009	L1200	01301460
2A+10B	6319Z010	L1200	01301460
2A+11B	6319Z011	L1200	01301460
2A+12B	6319Z012	L1200	01301460
2A+13B	6319Z013	L1200 (*)	01301460
3A+3B	6320Z003	L850	01301456
3A+4B	6320Z004	L850	01301456
3A+5B	6320Z005	L1000	01301458
3A+6B	6320Z006	L1000 (*)	01301458
3A+7B	6320Z007	L1200	01301460
3A+8B	6320Z008	L1200	01301460
3A+9B	6320Z009	L1200	01301460
3A+10B	6320Z010	L1200	01301460
3A+11B	6320Z011	L1200	01301460
3A+12B	6320Z012	L1200 (*)	01301460

(*) Compatibile solo con kit valvole a sfera 1" a squadra.

GP 2240
ACCESSORI

Kit per collettori in acciaio e ottone
composto da 2 valvole diritte nichelate con farfalla Blu/Rossa con bocchettone.
Valvole con passaggio ridotto e filetto ISO 228/1.
Da utilizzare nei gruppi dotati di collettori Alta temperatura.

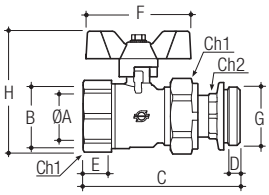

CODICE	Misura	DN	∅A mm	B	C mm	D mm	E mm	F mm	G	H mm	Ch1 mm	Ch2 mm	gr	Conf. pz/sc
6289R006	1"	20	20	1"	88,5	7	14,5	60,2	1"	68,8	38	24	-	1

Utilizzare la coppia di O-Rings rossi per l'installazione delle valvole sui collettori in acciaio Controller S, e la coppia di O-Rings neri per l'installazione delle valvole sui collettori in ottone Controller. Entrambe le coppie di O-Rings sono fornite in confezione.

GP 2240
ACCESSORI

Kit per collettori in acciaio e ottone
composto da 2 valvole a squadra nichelate con farfalla Blu/Rossa con bocchettone.
Valvole con passaggio ridotto e filetto ISO 228/1.
Da utilizzare nei gruppi dotati di collettori Alta temperatura.

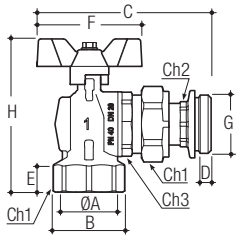

CODICE	Misura	DN	∅A mm	B	C mm	D mm	E mm	F mm	G	H mm	Ch1/2/3 mm	gr	Conf. pz/sc
6291R006	1"	20	20	1"	99	7	14,5	60,2	1"	86,9	38/24/34	-	1

Utilizzare la coppia di O-Rings rossi per l'installazione delle valvole sui collettori in acciaio Controller S, e la coppia di O-Rings neri per l'installazione delle valvole sui collettori in ottone Controller. Entrambe le coppie di O-Rings sono fornite in confezione.

GP 2258
KIT VALVOLE

Kit composto da 2 valvole Evolution diritte nichelate Femmina-Dado girevole,
con farfalla Blu/Rossa.
Da utilizzare nei gruppi privi di collettori di Alta temperatura.

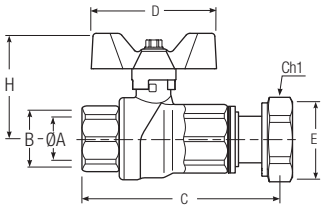

CODICE	Misura	∅A mm	B	C mm	D mm	E	H mm	Ch1 mm	gr	Conf. pz/sc	Master pz/sc
6055R106	1" x 1"	25	1"	97	65	1"	56	38	1290	12	48

Completo di n. 2 guarnizioni.

GP 2258
KIT VALVOLE

Kit composto da 2 valvole Evolution a squadra nichelate Femmina-Dado girevole,
con farfalla Blu/Rossa.
Da utilizzare nei gruppi privi di collettori di Alta temperatura.

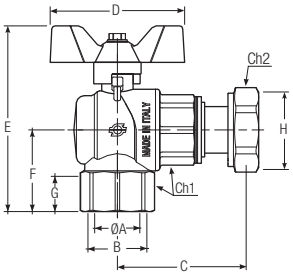

CODICE	Misura	∅A mm	B	C mm	D mm	E mm	F mm	G mm	H	gr	Ch1 mm	Ch2 mm	Conf. pz/sc	Master pz/sc
6056R106	1"x 1"	25	1"	58,5	65	99,5	45	22	1"	1260	38	38	12	48

Completo di n. 2 guarnizioni.

NEW

GP 2755
ACCESSORI

Kit accessorio alta temperatura.

Disponibili solo su richiesta.

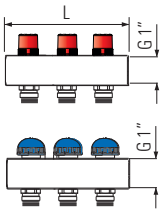

CODICE	Misura	L mm	Derivazione	Conf. pz/sc
01285502	(2+2)A	125	24x19	1
01285504	(3+3)A	175	24x19	1
01285506	(4+4)A	225	24x19	1

Completo di staffa per il fissaggio dei collettori nella cassetta metallica.

NEW

GP 2799
ACCESSORI

Kit staffa per collettori acciaio.

Disponibile solo su richiesta.

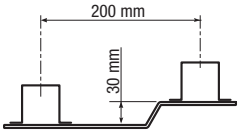

CODICE	Misura	Interasse	Conf. pz/sc
01307176	1"	200 mm	1

Da prevedere SOLO nel caso di abbinamento dei collettori in acciaio Controller S al gruppo di miscelazione 1" codice 6316Z001.

GP 2630
ACCESSORI

Guscio isolante per gruppo di regolazione Floor Mixing Controller S in polietilene espanso reticolato a cellule chiuse.
Per l'installazione del guscio isolante, è necessario per prima cosa rimuovere il gruppo idraulico dalla cassetta (di conseguenza non effettuare i collegamenti idraulici ed elettrici prima di aver installato il guscio isolante).
Nel caso di installazione del guscio su un gruppo all'interno di una cassetta metallica, si consiglia di installare il gruppo mantenendo una distanza tra lo schienale della cassetta ed il filomuro pari a 135 mm.

CODICE	Misura	Conf. pz/sc
01306510	-	1

GP 2700
TESTA TERMOSTATICA

Testa termostatica con sonda ad immersione per regolazione a punto fisso.
Campo di regolazione: 20÷65 °C / misura attacco filettato: M30x1,5.

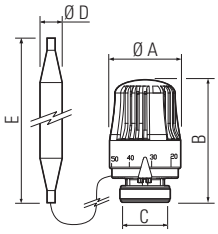

CODICE	∅A mm	B mm	C	∅D mm	E mm	Conf. pz/sc
90046760	48	87	M30x1,5	11	111	1

GP 2630
SERVOMOTORE ELETTRICO

Servomotore elettrico flottante 3 punti.

DATI TECNICI
Tipo di azionamento: controllo a 3 posizioni / Tensione nominale: 230 Vac (± 15%)
Frequenza nominale: 50/60 Hz / Consumo massimo: 6 VA / Temperatura ambiente ammessa: 0÷55 °C
Temperatura massima del fluido ammessa: 110 °C / Corsa nominale: 2,5 mm / Corsa massima: 5,5 mm
Tempo di corsa: 150 s (a 50/60 Hz, relativa a una corsa di 2,5 mm)
Forza nominale: 100 N / Grado di protezione: IP40 secondo EN 60529
Classe di isolamento: II sec. EN 60730 / Misura attacco filettato: M30x1,5

Disponibile solo su richiesta.

CODICE	Conf. pz/sc
28157212	1

GP 2630
SERVOMOTORE ELETTRICO

Servomotore elettrico modulante 0-10 V DC

DATI TECNICI
Tipo di azionamento: controllo 0-10 V DC / Tensione nominale: AC/DC 24 V (±20% / ±25%)
Frequenza nominale: 50/60 Hz / Consumo massimo: 2 VA / Temperatura ambiente ammessa: 1÷50 °C
Temperatura massima del fluido ammessa: 110 °C / Corsa nominale: 2,5 mm / Corsa massima 5,5 mm
Tempo di corsa: 150 s (a 50/60 Hz, relativa ad una corsa di 2,5 mm)
Forza nominale: 100 N / Grado di protezione: IP40 sec. EN 60529
Classe di isolamento: III sec. EN 60730 / Misura attacco filettato: M30x1,5

Disponibile solo su richiesta.

CODICE	Conf. pz/sc
28157222	1

GP 2630
CENTRALINA BASE 6T

Centralina base 6T - Sistema elettronico per teste elettrotermiche.

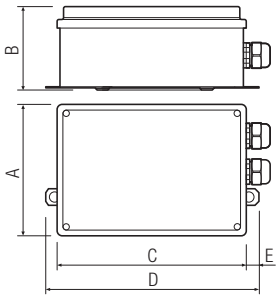

DATI TECNICI
Alimentazione 230 V o 24 V selezionabile - Alimentazione diretta delle teste elettrotermiche (alla stessa tensione di alimentazione della centralina) - Collegamento diretto dei termostati ambiente (alla stessa tensione di alimentazione della centralina) - Collegamento fino a sei teste elettrotermiche (configurabili come alta o bassa temperatura) - Collegamento fino a sei termostati ambiente - Collegamento per circolatore di bassa temperatura - Collegamento per consenso caldaia - Termostato di sicurezza regolabile (30÷60 °C) - Contatto per segnalazione intervento termostato sicurezza - Funzione antigrippaggio circolatore.

Schemi applicativi: vedere sezione allegati tecnici.

Disponibile solo su richiesta.

CODICE	A mm	B mm	C mm	D mm	E mm	Conf. pz/sc
9895X000	118	76	158	180	11	1

Sistema elettronico di comando per teste elettrotermiche.

GP 2630
SCATOLA ELETTRICA

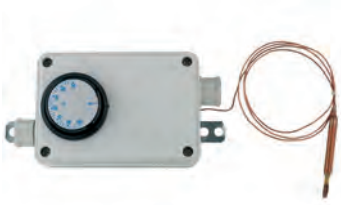

Scatola elettrica con termostato di sicurezza per cablaggio circolatore bassa temperatura.

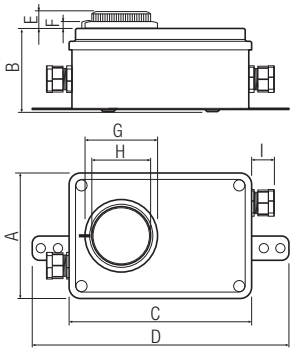

DATI TECNICI
Lunghezza bulbo: 65 mm - Diametro bulbo: 7 mm
Campo di regolazione: 30÷60 °C ±3
Portata contatti: 400 V 16(4) A - Differenziale: 4 °C

Schemi applicativi: vedere sezione allegati tecnici.

CODICE	A mm	B mm	C mm	D mm	E mm	F mm	G mm	H mm	I mm	Conf. pz/sc
9892X000	88	58	128	180	17	7	51	43	22	1