CONTROLLER S

COLLETTORE DA BARRA IN ACCIAIO
CON STAFFE IN ACCIAIO

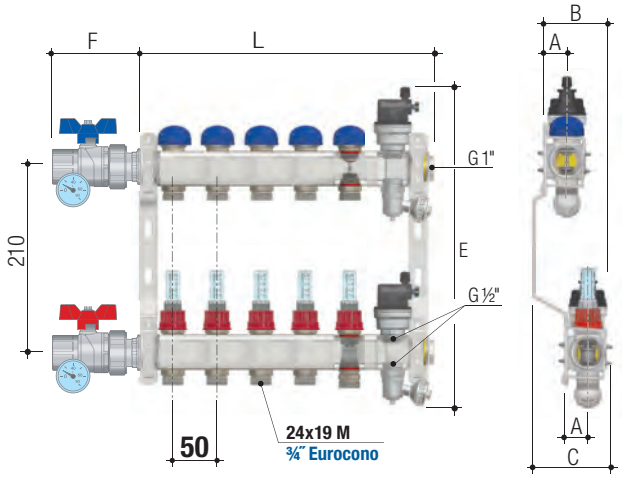

Le misure riportate sono valide per tutti i modelli di seguito elencati; il valore L varia a seconda delle vie inserite (vedi tabella corrispondente) e delle misure nominali del collettore.

	Denominazione	Materiale
1	Collettore	AISI 304 stainless steel
2	Tenute	EPDM
3	Staffe di fissaggio	UNI Fe 320 UNI 10440

IT

CARATTERISTICHE GENERALI

Connessioni alla linea principale da 1"
Connessioni di derivazione da 24x19 o 3/4" Eurocono, interasse 50 mm

CONDIZIONI DI ESERCIZIO

Temperatura massima di esercizio: 90 °C
Pressione massima di esercizio: 6 bar
Istruzioni e diagrammi: vedere sezione Allegati Tecnici.

GP 2755
CONTROLLER S

Collettore di distribuzione in acciaio inossidabile AISI 304 con finitura spazzolata, da 1" - derivazioni 24x19 e ¾" Eurocono, composto da: valvole manuali con cappuccio predisposte per teste elettrotermiche, misuratori di portata 0÷4 l/min, staffe e attacchi supplementari con 2 Valvole di sfiato e 2 Rubinetti di scarico.

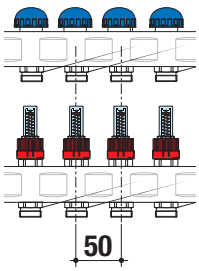

L'articolo viene fornito smontato dalle staffe di fissaggio.

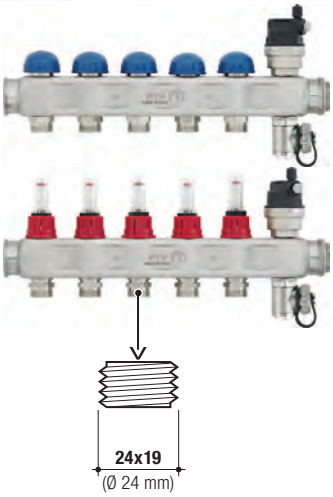

Interasse derivazioni **50 mm** (mandata e ritorno).

CODICE	Modello	L mm	A mm	B mm	C mm	Derivazione	Conf. pz/sc
6281Z002	2 VIE - 1"	185	25,5	69,5	85,5	24x19	1
6281Z003	3 VIE - 1"	235	25,5	69,5	85,5	24x19	1
6281Z004	4 VIE - 1"	285	25,5	69,5	85,5	24x19	1
6281Z005	5 VIE - 1"	355	25,5	69,5	85,5	24x19	1
6281Z006	6 VIE - 1"	385	25,5	69,5	85,5	24x19	1
6281Z007	7 VIE - 1"	435	25,5	69,5	85,5	24x19	1
6281Z008	8 VIE - 1"	485	25,5	69,5	85,5	24x19	1
6281Z009	9 VIE - 1"	535	25,5	69,5	85,5	24x19	1
6281Z010	10 VIE - 1"	585	25,5	69,5	85,5	24x19	1
6281Z011	11 VIE - 1"	635	25,5	69,5	85,5	24x19	1
6281Z012	12 VIE - 1"	685	25,5	69,5	85,5	24x19	1
6282Z002	2 VIE - 1"	185	25,5	69,5	85,5	Eurocono	1
6282Z003	3 VIE - 1"	235	25,5	69,5	85,5	Eurocono	1
6282Z004	4 VIE - 1"	285	25,5	69,5	85,5	Eurocono	1
6282Z005	5 VIE - 1"	355	25,5	69,5	85,5	Eurocono	1
6282Z006	6 VIE - 1"	385	25,5	69,5	85,5	Eurocono	1
6282Z007	7 VIE - 1"	435	25,5	69,5	85,5	Eurocono	1
6282Z008	8 VIE - 1"	485	25,5	69,5	85,5	Eurocono	1
6282Z009	9 VIE - 1"	535	25,5	69,5	85,5	Eurocono	1
6282Z010	10 VIE - 1"	585	25,5	69,5	85,5	Eurocono	1
6282Z011	11 VIE - 1"	635	25,5	69,5	85,5	Eurocono	1
6282Z012	12 VIE - 1"	685	25,5	69,5	85,5	Eurocono	1

CONTROLLER S

COLLETTORE DA BARRA IN ACCIAIO SINGOLO

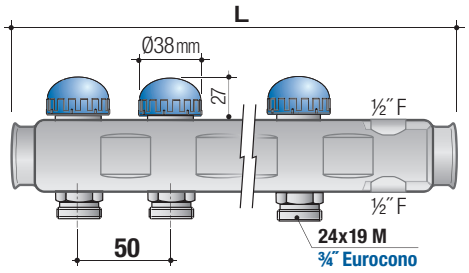

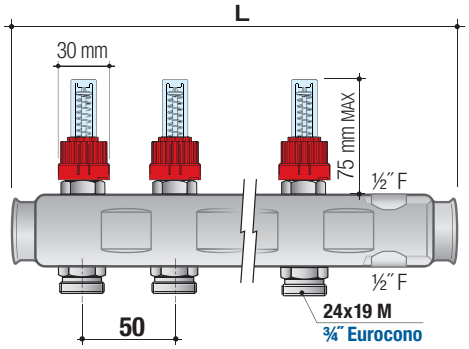

Le misure riportate sono valide per tutti i modelli di seguito elencati; il valore L varia a seconda delle vie inserite (vedi tabella corrispondente) e delle misure nominali del collettore.

	Denominazione	Materiale
1	Collettore	AISI 304 stainless steel
2	Tenute	EPDM
3	Staffe di fissaggio	UNI Fe 320 UNI 10440

IT

CARATTERISTICHE GENERALI

Connessioni alla linea principale da 1"

Connessioni di derivazione da 24x19 o ¾" Eurocono, interasse 50 mm

CONDIZIONI DI ESERCIZIO

Temperatura massima di esercizio: +90 °C

Pressione massima di esercizio: 6 bar

Istruzioni e diagrammi: vedere sezione Allegati Tecnici.

GP 2755
CONTROLLER S

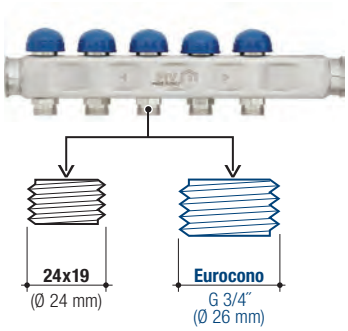

Interasse derivazioni **50 mm** con valvole (ritorno).

Collettore di ritorno in acciaio inossidabile AISI 304 con finitura spazzolata, da 1" - derivazioni 24x19 o ¾" Eurocono, completo di valvole manuali con cappuccio predisposte per teste elettrotermiche e attacchi aggiuntivi per valvola di sfiato e rubinetto di scarico.

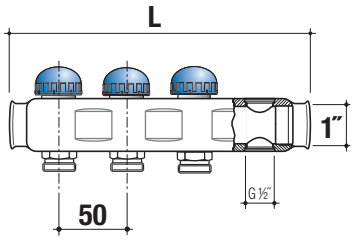

(*) Disponibili solo su richiesta.

CODICE	Modello	L mm	Derivazione	Conf. pz/sc
6306Z002	2 VIE - 1"	175	24x19	2
6306Z003	3 VIE - 1" (*)	225	24x19	2
6306Z004	4 VIE - 1" (*)	275	24x19	2
6306Z005	5 VIE - 1" (*)	325	24x19	2
6306Z006	6 VIE - 1" (*)	375	24x19	2
6306Z007	7 VIE - 1" (*)	425	24x19	2
6306Z008	8 VIE - 1" (*)	475	24x19	2
6306Z009	9 VIE - 1" (*)	525	24x19	2
6306Z010	10 VIE - 1" (*)	575	24x19	2
6306Z011	11 VIE - 1" (*)	625	24x19	2
6306Z012	12 VIE - 1" (*)	675	24x19	2
6310Z002	2 VIE - 1" (*)	175	Eurocono	2
6310Z003	3 VIE - 1" (*)	225	Eurocono	2
6310Z004	4 VIE - 1" (*)	275	Eurocono	2
6310Z005	5 VIE - 1" (*)	325	Eurocono	2
6310Z006	6 VIE - 1" (*)	375	Eurocono	2
6310Z007	7 VIE - 1" (*)	425	Eurocono	2
6310Z008	8 VIE - 1" (*)	475	Eurocono	2
6310Z009	9 VIE - 1" (*)	525	Eurocono	2
6310Z010	10 VIE - 1" (*)	575	Eurocono	2
6310Z011	11 VIE - 1" (*)	625	Eurocono	2
6310Z012	12 VIE - 1" (*)	675	Eurocono	2

GP 2755

CONTROLLER S

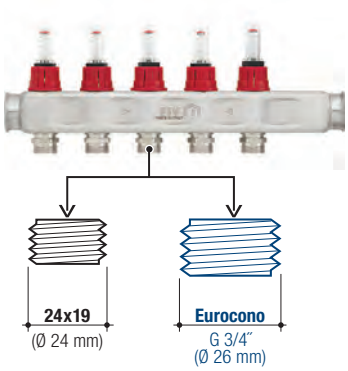

Interasse derivazioni **50 mm** con detentori incorporanti misuratori di portata (mandata).

Collettore di mandata in acciaio inossidabile AISI 304 con finitura spazzolata, da 1" - derivazioni 24x19 o ¾" Eurocono, completo di detentori con misuratori di portata incorporati 0÷4 l/min. e attacchi aggiuntivi per valvola di sfiato e rubinetto di scarico.

(*) Disponibili solo su richiesta.

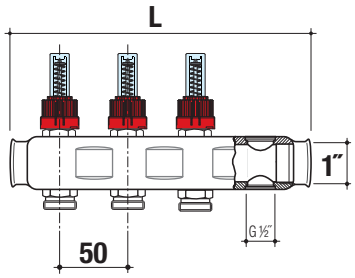

CODICE	Modello	L mm	Derivazione	Conf. pz/sc
6307Z002	2 VIE - 1"	175	24x19	2
6307Z003	3 VIE - 1" (*)	225	24x19	2
6307Z004	4 VIE - 1" (*)	275	24x19	2
6307Z005	5 VIE - 1" (*)	325	24x19	2
6307Z006	6 VIE - 1" (*)	375	24x19	2
6307Z007	7 VIE - 1" (*)	425	24x19	2
6307Z008	8 VIE - 1" (*)	475	24x19	2
6307Z009	9 VIE - 1" (*)	525	24x19	2
6307Z010	10 VIE - 1" (*)	575	24x19	2
6307Z011	11 VIE - 1" (*)	625	24x19	2
6307Z012	12 VIE - 1" (*)	675	24x19	2
6311Z002	2 VIE - 1" (*)	175	Eurocono	2
6311Z003	3 VIE - 1" (*)	225	Eurocono	2
6311Z004	4 VIE - 1" (*)	275	Eurocono	2
6311Z005	5 VIE - 1" (*)	325	Eurocono	2
6311Z006	6 VIE - 1" (*)	375	Eurocono	2
6311Z007	7 VIE - 1" (*)	425	Eurocono	2
6311Z008	8 VIE - 1" (*)	475	Eurocono	2
6311Z009	9 VIE - 1" (*)	525	Eurocono	2
6311Z010	10 VIE - 1" (*)	575	Eurocono	2
6311Z011	11 VIE - 1" (*)	625	Eurocono	2
6311Z012	12 VIE - 1" (*)	675	Eurocono	2