RUBINETTO

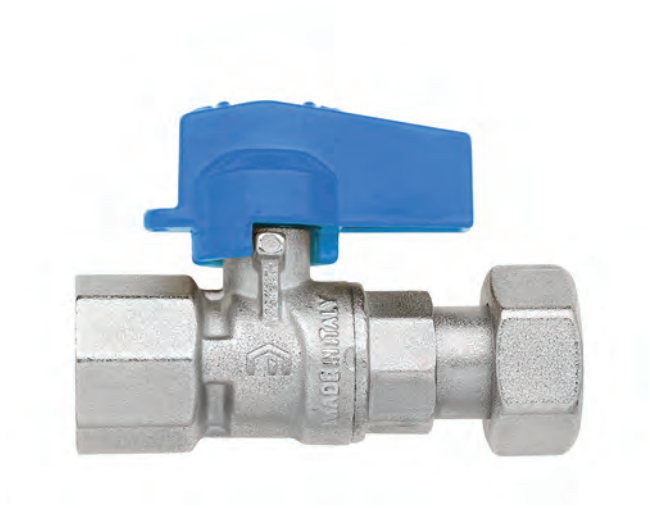

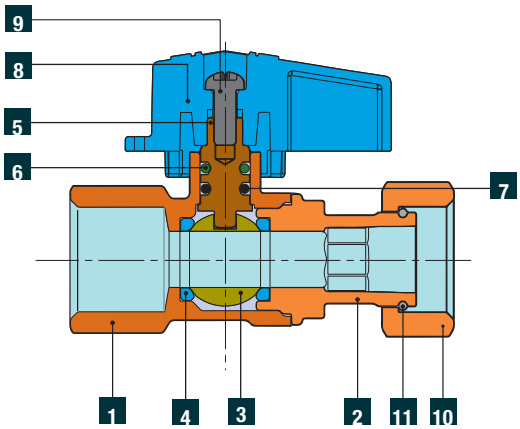

	Denominazione	Pz.	Materiale
1	Corpo	1	UNI EN 12165 CW617N - DW
2	Manicotto	1	UNI EN 12165 CW617N - DW
3	Sfera	1	UNI EN 12165 CW617N - DW UNI EN 12164 CW617N - DW
4	Sedi tenuta sfera	2	P.T.F.E.
5	Asta	1	UNI EN 12164 CW617N - DW
6	O-Ring tenuta superiore asta	1	VITON 70 Sh A (ASTM D2240)
7	O-Ring tenuta inferiore asta	1	EPDM Perossidico 70 Sh A (ASTM D2240)
8	Farfalla alluminio	1	AL, painted
9	Vite	1	Zinc-plated Steel
10	Dado girevole	1	UNI EN 12165 CW617N - DW UNI EN 12164 CW617N - DW
11	Anello elastico	1	ACCIAIO AL CARB. EN 10270/1 SM

IT

CARATTERISTICHE GENERALI

Passaggio: Totale
Gamma: Da 1/2"
Attacco femmina da Rp 1/2": Filettatura UNI EN 10226 (UNI EN ISO 7/1 Rp) (DIN 2999)
Attacco maschio: Filettatura UNI EN 10226 (UNI EN ISO 7/1 R) (DIN 2999)
Codolo e Dado: Filettatura UNI EN ISO 228/1 (DIN 259)
Manovra: Rotazione di 90° dell'organo di manovra.
Organi di manovra: Leva alluminio.

CONDIZIONI DI ESERCIZIO

Direzione flusso: Nei due sensi
Temperatura minima e massima di esercizio: -20 °C/+120 °C **
Pressione massima (T=120 °C): 10 bar
Pressione nominale (T=20 °C): 10 bar
** In assenza di vapore; per temperature inferiori a 0 °C impiegare miscele di acqua e glicole.

Le valvole devono essere utilizzate in posizione completamente aperta o chiusa.

Le presenti valvole devono essere impiegate alle pressioni indicate a catalogo e sono adatte per impianti sanitari di distribuzione di acqua calda e fredda (Rif. Direttiva 2014/68/EU Art. 13).
Per utilizzi particolari (nel rispetto delle pressioni stabilite per queste valvole e la compatibilità dei diversi fluidi con i materiali costituenti la valvola) vedere tabella compatibilità chimiche negli allegati tecnici del catalogo vigente.
L'ottone CW617N-DW, il Teflon (P.T.F.E.), e gli O-Ring in EPDM Perossidico a contatto con il fluido, sono conformi al D.M. 174 (del 06/04/2004).

GP 2140
RUBINETTO

Rubinetto a sfera diritto Femmina-Dado girevole, con levetta alluminio blu.

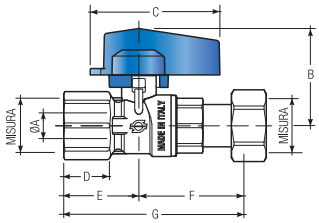

CODICE	Misura	∅A mm	B mm	C mm	D mm	E mm	F mm	G mm	gr	Conf. pz/sc	Master pz/sc
8124R076	½"F x ½"D	10	37.6	48	17	28	39	67	167	20	160

Filettature corpo: Rp (UNI EN 10226-1)
Filettature dado girevole: G (UNI EN ISO 228-1)

GP 2140
RUBINETTO

Rubinetto a sfera diritto Maschio-Dado girevole, con levetta alluminio blu.

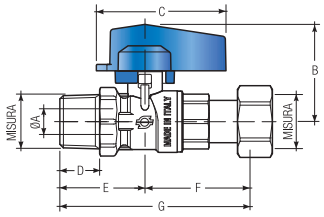

CODICE	Misura	∅A mm	B mm	C mm	D mm	E mm	F mm	G mm	gr	Conf. pz/sc	Master pz/sc
8125R076	½"M x ½"D	10	37.6	48	14.8	31.75	39	70.75	171	20	160

Filettature corpo: R (UNI EN 10226-1)
Filettature dado girevole: G (UNI EN ISO 228-1)

GP 2140
RUBINETTO

Rubinetto a sfera squadra Femmina-Dado girevole, con levetta alluminio blu.

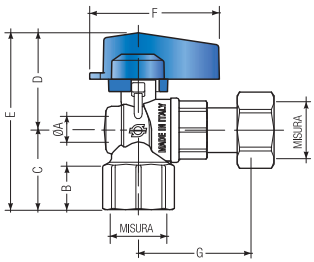

CODICE	Misura	∅A mm	B mm	C mm	D mm	E mm	F mm	G mm	gr	Conf. pz/sc	Master pz/sc
8130R076	½"F x ½"D	10	17	31	37.6	68.6	48	39	174	20	160

Filettature corpo: Rp (UNI EN 10226-1)
Filettature dado girevole: G (UNI EN ISO 228-1)

GP 2140
RUBINETTO

Rubinetto a sfera squadra Maschio-Dado girevole, con levetta alluminio blu.

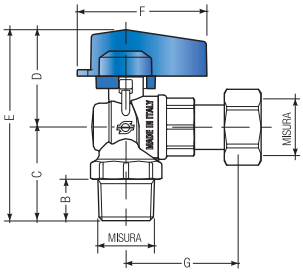

CODICE	Misura	A mm	B mm	C mm	D mm	E mm	F mm	G mm	gr	Conf. pz/sc	Master pz/sc
8131R076	½"M x ½"D	10	14.8	34.5	37.6	72.1	48	39	177	20	160

Filettatura corpo: R (UNI EN 10226-1)
Filettatura dado girevole: G (UNI EN ISO 228-1)