INCASSO

VALVOLE A SFERA DA INCASSO

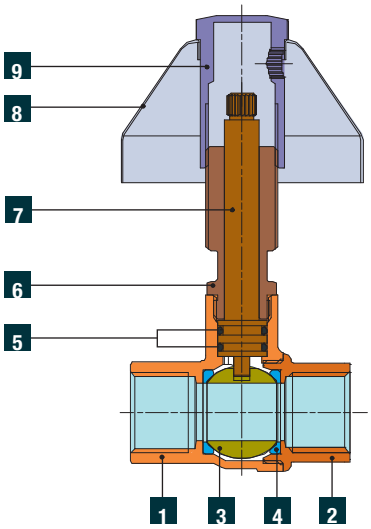

	Denominazione	Pz.	Materiale
1	Corpo	1	UNI EN 12165 CW617N - DW
2	Manicotto	1	UNI EN 12165 CW617N - DW
3	Sfera	1	UNI EN 12165 CW617N - DW UNI EN 12164 CW617N - DW
4	Sedi tenuta sfera	2	P.T.F.E.
5	O-Ring tenuta asta	2	EPDM 70 Sh A (ASTM D2240)
6	Premi-asta	1	UNI EN 12164 CW617N - DW
7	Asta	1	UNI EN 12164 CW617N - DW
8	Campana	1	Cromed-plated brass
9	Cappuccio	1	Cromed-plated brass
	Leva o Manopola	1	Cromed-plated zama
*	Vite	1	Zinc-plated Steel
*	Tappo o Anello colorato	1	ABS
*	Placchetta per Manopola	1	Cromed-plated ABS

IT

CARATTERISTICHE GENERALI

Passaggio: Totale
Gamma: Da 1/2" a 3/4"
Attacco femmina: Filettatura UNI EN 10226 (UNI EN ISO 7/1 Rp) (DIN 2999)
Manovra: Rotazione di 90° dell'organo di manovra.
Organi di manovra: Cappuccio, Leva.

CONDIZIONI DI ESERCIZIO

Direzione flusso: Nei due sensi
Temperatura minima e massima di esercizio: -20 °C/+90 °C **
Pressione massima (T=90 °C): 10 bar
Pressione nominale (T=20 °C): Vedere tabelle sottostanti
** In assenza di vapore; per temperature inferiori a 0 °C impiegare miscele di acqua e glicole.

Le valvole devono essere utilizzate in posizione completamente aperta o chiusa.

Le presenti valvole devono essere impiegate alle pressioni indicate a catalogo e sono adatte per impianti sanitari di distribuzione di acqua calda e fredda (Rif. Direttiva 2014/68/EU Art. 13).
Per utilizzi particolari (nel rispetto delle pressioni stabilite per queste valvole e la compatibilità dei diversi fluidi con i materiali costituenti la valvola) vedere tabella compatibilità chimiche negli allegati tecnici del catalogo vigente.
L'ottone CW617N-DW, il Teflon (P.T.F.E.), e gli O-Ring in EPDM Perossidico a contatto con il fluido, sono conformi al D.M. 174 (del 06/04/2004).

GP 2240
INCASSO

Valvola a sfera da incasso Femmina-Femmina sabbiata gialla, con Leva e Rosone cromati.

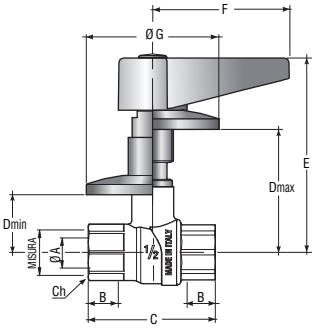

CODICE	Misura	A mm	B mm	C mm	Dmin mm	Dmax mm	E mm	F mm	øG mm	Ch mm	PN	gr	Conf. pz/sc	Master pz/sc
7360S104	1/2"	15	17	58	27	56,5	91,5	62	68	25	40	351	12	48
7360S105	3/4"	20	18.3	68	30,5	60	95	62	68	31	40	456	12	48

GP 2240
INCASSO

Valvola a sfera da incasso Femmina-Femmina sabbiata gialla, con Maniglia e Rosone cromati.

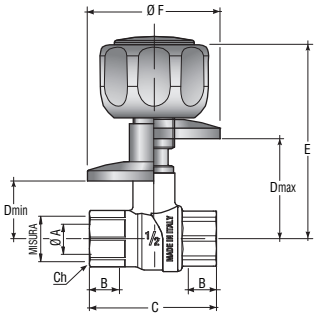

CODICE	Misura	A mm	B mm	C mm	Dmin mm	Dmax mm	E mm	F mm	Ch mm	PN	gr	Conf. pz/sc	Master pz/sc
7361S104	1/2"	15	17	58	27	47	95.2	68	25	40	398	10	40
7361S105	3/4"	20	18,3	68	30,5	50,5	99	68	31	40	503	8	32

GP 2240
INCASSO

Valvola a sfera da incasso Femmina-Femmina sabbiata gialla, con Cappuccio e Campana cromati.

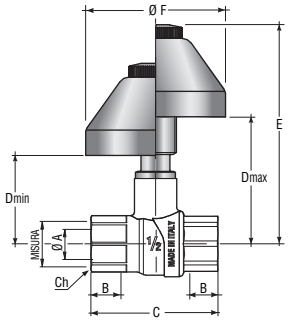

CODICE	Misura	A mm	B mm	C mm	Dmin mm	Dmax mm	Emin mm	Emax mm	F mm	Ch	PN	gr	Conf. pz/sc	Master pz/sc
7362S104	1/2"	15	17	58	41,5	60	85,5	103,5	63	25	40	300	10	40
7362S105	3/4"	20	18.3	68	45	63,5	88,5	107	63	31	40	405	12	48