# UFH MIXING CONTROLLER

PRE-ASSEMBLED REGULATION GROUP
GRUPO PRE-ENSAMBLADO DE REGULACIÓN
GRUPPO PREASSEMBLATO DI REGOLAZIONE
GROUPE DE RÉGLAGE PRÉASSEMBLÉ
CONJUNTO PRÉ-MONTADO DE REGULAÇÃO
РЕГУЛИРОВОЧНЫЙ БЛОК В СБОРЕ

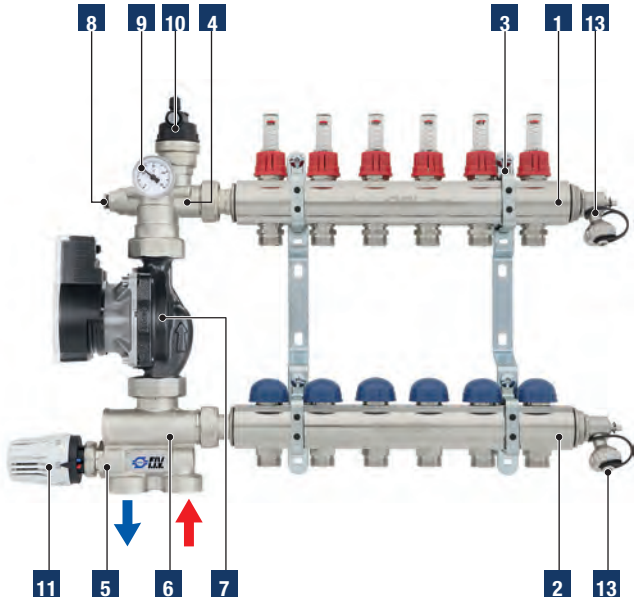


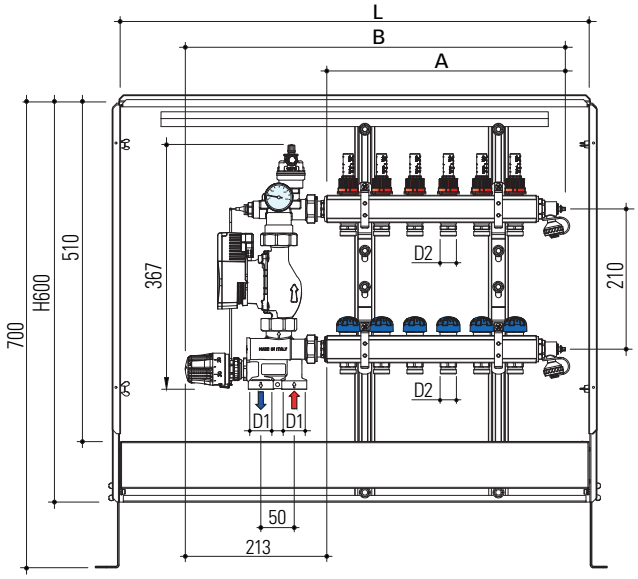


## Components / Denominación / Denominazione / Dénomination / Denominação / Наименование

**1** Flow bar for floor heating system with flow meters / Colector de impulsión para instalaciones de suelo radiante con medidores de caudal / Barra di mandata per impianto a pavimento con flussometri / Barre de soufflage pour le chauffage au sol avec débitmètre pour réglage / Barra de saída para instalação no chão com fluxómetro / Приточная коллекторная планка для напольной системы с расходомерами

**2** Return bar for floor heating system set up to take thermoelectric heads / Colector de retorno para instalaciones de suelo radiante preparado para el montaje de cabezales termoeléctricos / Barra di ritorno per impianto a pavimento predisposta per il montaggio di teste elettrotermiche / Barre de retour pour le chauffage au sol prévue pour le montage de têtes électrothermiques / Barra de retorno para instalação de chão predisposta para a montagem de cabeças eletrotérmicas / Возвратная коллекторная планка для напольной системы с подготовкой под установку термоэлектрических головок

**3** Brackets for fixing manifolds / Soportes para la fijación de los colectores / Staffe per il fissaggio dei collettori / Supports pour la fixation des collecteurs / Suportes para a fixação de colectores / Кронштейн для крепления коллекторов

**4** Housing for thermostat probe of security / Alojamiento para la sonda termostato de seguridad / Alloggiamento per sonda termostato di sicurezza / Logement pour sonde thermostat de sécurité / Alojamento para sonda termostato de segurança / Место для датчика безопасности термостата

**5** Mixing valve thread M30x1,5 set up to thermostatic head (adjustment range 20 ÷ 65 °C) with immersion probe / Válvula mezcladora rosca M30x1,5 preparada para el montaje de cabezal termostática rango de ajuste 20 ÷ 65 ° C) con sonda de inmersión / Valvola miscelatrice con attacco M30x1,5 predisposta per il montaggio di una testa termostatica (campo di regolazione 20 ÷ 65 °C) con sonda ad immersione / Vanne de mélange avec filetage M30x1,5 pour installation d'une tête thermostatique (plage de réglage 20 ÷ 65 ° C) avec sonde d'immersion / Válvula mistura dora com junção M30x1,5, predisposta para a montagem de cabeça termostática (faixa de ajuste 20 ÷ 65 °C) com sonda de imersão / Смесительный клапан с соединением M30x1,5 под установку одной термоэлектрической головки (диапазон регулировки 20 ÷ 65 ° C) с погружным датчиком

**6** Adjusting valve and by-pass / Válvula de tarado y by-pass / Valvola di taratura e by-pass / Vanne de tarage et by-pass / Válvula de calibragem e by-pass / Байпасовый калибровочный клапан

**7** Wilo Para 25/7 electronic circulator pump with tripolar cable L=1000 mm / Bomba circuladora eléctronica Wilo Para 25/7 cableado con cable tripolar L = 1000 mm / Circolatore elettronico Wilo Para 25/7 cablato con cavo tripolare L=1000 mm / Circulateur électronique Wilo Para 25/7 câblé avec câble tripolaire L = 1000 mm / Circulador eletrónico Wilo Para 25/7 cablado com cabo tripolar L=1000 mm / Электронный циркуляционный насос Wilo Para 25/7 с проводкой, трехполюсной кабель L=1000 мм

**8** Housing for temperature flow probe / Alojamiento para la sonda de temperatura de impulsión / Alloggiamento per sonda di temperatura di mandata / Logement pour sonde de temperature de soufflage / Alojamento para sonda de temperatura de saída / Место под температурный приточный датчик

**9** Control thermometer from 0 to 80 °C / Termómetro de control de 0 a 80 °C / Termometro di controllo da 0 a 80 °C / Thermomètre de contrôle de 0 à 80 °C / Termómetro de controlo da 0 a 80 °C / Контрольный термометр от 0 до 80 °C

**10** ½" Automatic bleed valve / Purgador automático 1/2" / Valvola automatica di sfogo 1/2" / Purgeur automatique d'évacuation de l'air 1/2" / Válvula automática de escape 1/2" / Автоматический клапан сброса воздуха 1/2"

**11** Thermostatic head with immersion probe from 20 to 65 °C (fixed-point adjustment) / Cabezal termostático con sonda de inmersión de 20 a 65 °C (versiones a punto fijo) / Testa termostatica con sonda a immersione da 20 a 65 °C (regolazione a punto fisso) / Tête thermostatique avec sonde à immersion de 20 à 65 °C (régulation à point fixé) / Cabeça termostática com sonda de imersão de 20 a 65 °C (ajuste em ponto fixo) / Термостатическая головка с погружным датчиком от 20 до 65 °C (регулировка в фиксированной точке)

**12** Non-return valve integrated (not shown in the figure) / Válvula antirretorno integrada (no se muestra en la figura) / Valvola di non ritorno integrata (non presente in figura) / Clapet anti-retour intégré (non représentée sur la figure) / Válvula anti-retorno integrada (não presente na figura) / Встроенный обратный клапан (на рисунке отсутствует)

**13** Fill and discharge adjustable bibcocks with safety plug / Grifos de llenado/desagu¨e conexión orientable y tapón de seguridad / Rubinetti di riempimento e scarico con attacco orientabile e tappo di sicurezza / Robinets de remplissage/vidange avec raccord orientable et bouchon de sécurité / Torneira de enchimento e descarga com junção orientável e tampa de segurança / Заливные и сливные краны с поворотным соединением и предохранительной заглушкой

## GENERAL CHARACTERISTICS

Max temperature for primary circuit: 90 °C
Max operating pressure: 6 bar
ΔP max for primary circuit: 1 bar
Secondary temperature range:
20÷65 °C (fixed-point regulation)
Thermal power exchangeable ΔT=7 °C,
ΔP useful 0,25 bar
- Fixed-point regulation: 10 kW by-pass position 0
- Fixed-point regulation: 12.5 kW by-pass position 5
Pressure drop with by-pass valve positon 5:
Kvmax=4,8
Thermometer scale: 0÷80 °C
Mixing group head threads: G 1" Female
Controller manifolds head threads: G 1" Female
Controller distribution manifolds takeoffs threads:
24x19 Male, centre distance 50 mm
Circulation pump connections: pipe union 1"1/2,
centre distance 130 mm

CIRCULATION PUMP WILO PARA 25/7
Threads UNI EN ISO 228-1 (G 1"1/2),
centre distance: 130 mm.
Max static pressure: 7 m
Max delivery capacity: 3.5 $m^3/h$
Power supply 1~230 V +10% / -15%, 50/60 Hz
Protection class: IPX 4D, Insulation class: F
Energy consumption from 1-230 V: 8.2÷50 W
Current consumption at 1-230 V: 0.07 ÷0,44 A
EEI ≤ 0,2

USABLE FLUIDS
Cooling and heating water
Water and glycol: max 1:1

CONFORMITY
ErP directive
EN 61800-3
EN 61000-6-3 / EN 61000-6-4
EN 61000-6-2 / EN 61000-6-1
2014/35/UE (low voltage)
2014/30/UE (electromagnetic compatibility)

Performance diagrams in Technical attachments

## RANGE

**- UFH Mixing Controller:**
Pre-assembled low temperature adjustment group (from 2 to 12 ways) with flow meter, with and without circulator pump

**- UFH Mixing Controller:**
Pre-assembled thermostatic group with and without circulator pump

## CARACTERÍSTICAS GENERALES

Temperatura máxima circuito primario: 90 °C
Presión máxima de ejercicio: 6 bar
ΔP máx circuito primario: 1 bar
Campo de ajuste secundario:
20÷65 °C (regulación punto fijo)
Potencia térmica intercambiable ΔT=7°C,
ΔP útil 0,25 bar
- Regulación punto fijo: 10 kW by-pass posición 0
- Regulación punto fijo: 12.5 kW by-pass posición 5
Pérdida de carga con válvula by-pass posición 5:
Kvmax=4,8
Escala del termómetro: 0÷80 °C
Roscas de cabeza grupo de mezcla: G 1" Hembra
Roscas de cabeza colectores Controller: G 1" Hembra
Roscas derivaciones colectores Controller: 24x19 Macho,
distancia entre ejes 50 mm
Enganches circulador: racor 1"1/2,
distancia entre ejes 130 mm

BOMBA CIRCULADORA WILO PARA 25/7
Rosca UNI EN ISO 228-1 (G 1"1/2),
distancia entre ejes: 130 mm
Altura máxima: 7 m
Capacidad máxima: 3.5 $m^3/h$
Alimentación eléctrica 1~230 V +10% / -15%, 50/60 Hz
Clase de protección: IPX 4D, Clase de aislamiento: F
Potencia absorbida desde 1-230 V: 8.2÷50 W
Corriente absorbida a 1-230 V: 0.07 ÷0,44 A
EEI ≤ 0,2

FLUIDOS UTILIZABLES
Agua de enfriamiento y calentamiento
Agua y glicol: máx 1:1

CONFORMIDAD
Directiva ErP
EN 61800-3
EN 61000-6-3 / EN 61000-6-4
EN 61000-6-2 / EN 61000-6-1
2014/35/UE (baja tensión)
2014/30/UE (compatibilidad electromagnética)

Diagramas de rendimiento en Anexos técnicos

## GAMA

**- UFH Mixing Group:**
Grupo pre-ensamblado de regulación a baja temperatura (de 2 a 12 vías) con medidor de caudal, con y sin bomba circuladora

**- UFH Mixing Group:**
Grupo pre-ensamblado termostático con y sin bomba circuladora

## CARATTERISTICHE GENERALI

Temperatura max sul circuito primario: 90 °C
Pressione max di esercizio: 6 bar
$\Delta$p max sul circuito primario: 1 bar
Intervallo di temperatura sul secondario:
20÷65 °C (regolazione a punto fisso)
Potenza termica scambiabile con $\Delta$T=7 °C
e $\Delta$p utile 0,25 bar
- Regolazione a punto fisso:
  10 kW, con by-pass posizione 0
- Regolazione a punto fisso:
  12,5 kW, con by-pass posizione 5

Perdita di carico con valvola by-pass posizione 5:
Kvmax=4,8
Scala termometro: 0÷80 °C
Filettature di testa gruppo di miscelazione: G 1" Femmina
Filettature di testa collettori Controller: G 1" Femmina
Filettature di derivazione collettori Controller 24x19
Maschio, interasse 50 mm
Attacchi circolatore: bocchettone 1"1/2,
interasse 130 mm

CIRCOLATORE WILO PARA 25/7
Filettatura UNI EN ISO 228-1 (G 1"1/2),
interasse:130 mm
Prevalenza massima: 7 m
Portata massima: 3,5 $m^3$/h
Alimentazione 1~230 V +10% / -15%, 50/60 Hz
Classe di protezione: IPX 4D, Classe di isolamento: F
Potenza assorbita da 1-230 V: 8.2÷50 W
Corrente assorbita da 1-230 V: 0.07 ÷0,44 A
EEI ≤ 0,2

FLUIDI UTILIZZABILI
Acqua di raffreddamento e di riscaldamento
Acqua e glicole: max 1:1

CONFORMITÀ
Direttiva ErP
EN 61800-3
EN 61000-6-3 / EN 61000-6-4
EN 61000-6-2 / EN 61000-6-1
2014/35/UE (bassa tensione)
2014/30/UE (compatibilità elettromagnetica)

Diagrammi prestazionali negli Allegati tecnici

## GAMMA

**- UFH Mixing Controller:**
Gruppo preassemblato di regolazione a bassa temperatura (da 2 a 12 vie) con misuratori di portata, con e senza circolatore

**- UFH Mixing Controller:**
Gruppo di regolazione termostatico con e senza circolatore

## CARACTÉRISTIQUES GÉNÉRALES

Température max. sur le circuit primaire : 90 °C
Pression maximale de fonctionnement : 6 bar
$\Delta$P maxi circuit primaire : 1 bar
Plage de réglage secondaire:
20÷65 °C (réglage à point fixé)
Puissance thermique échangeable $\Delta$T=7 °C,
$\Delta$P utile 0,25 bar
- Réglage à point fixé : 10 kW by-pass position 0
- Réglage à point fixé : 12,5 kW by-pass positon 5

Pertes de charge avec vanne de by-pass positon 5:
Kvmax=4,8
Echelle thermomètre : 0÷80 °C
Filetages de tête groupe de mixage : G 1" Femelle
Filetages de tête collecteurs de distribution Controller :
G 1" Femelle
Filetages dérivations collecteurs de distribution Controller
: 24x19 Mâle, entraxe 50 mm
Raccords du circulateur : embout 1"1/2, entraxe 130 mm

CIRCULATEUR WILO PARA 25/7
Filetage UNI EN ISO 228-1 (G 1"1/2), entraxe :130 mm
Prévalence maximale: 7 m
Débit maximal : 3.5 $m^3$/h
Alimentation électrique
1~230 V +10% / -15%, 50/60 Hz
Classe de protection : IPX 4D, Classe de isolation : F
Consommation électrique de 1-230 V: 8,2 ÷ 50 W
Courant absorbé à 1-230 V : 0.07 ÷0,44 A
EEI ≤ 0,2

FLUIDES UTILISABLES
Eau de refroidissement et de chauffage
Eau et glycol : max 1:1

CONFORMITÉ
Directive ErP
EN 61800-3
EN 61000-6-3 / EN 61000-6-4
EN 61000-6-2 / EN 61000-6-1
2014/35/UE (basse tension)
2014/30/UE (compatibilité électromagnétique)

Diagrammes des prestations
dans les Annexes techniques

## GAMME

**- UFH Mixing Group :**
Groupe de réglage préassemblé à basse température (de 2 à 12 voies) avec débitmètre pour dérivations, avec et sans Circulateur

**- UFH Mixing Group :**
Groupe de réglage thermostatique avec et sans Circulateur

## CARACTERÍSTICAS GERAIS

Temperatura máx no circuito primário: 90 °C
Pressão máx de exercício: 6 bar
ΔP max no circuito primário: 1 bar
Intervalo de temperatura no secundário:
20÷65 °C (ajuste em ponto fixo)
Energia térmica permutável ΔT=7 °C,
ΔP útil 0,25 bar
- Ajuste em ponto fixo: 10 kW by-pass posição 0
- Ajuste em ponto fixo: 12,5 kW by-pass posiçãoe 5
Perda de carga com válvula by-pass posição 5:
Kvmax=4,8
Escala termómetro: 0÷80 °C
Rosca de cabeça grupo de mistura: G 1" Fêmea
Rosca cabeça colectores de distribuição Controller:
G 1" Fêmea
Rosca derivação colectores de distribuição Controller:
24x19 Macho, entre-eixo 50 mm
Entradas circulador: bocal 1"1/2, entre-eixo 130 mm

## CIRCULADOR WILO PARA 25/7

Rosca UNI EN ISO 228-1 (G 1"1/2), entre-eixo: 130 mm
Prevalência máxima: 7 m
Capacidade máxima: 3.5 $m^3/h$
Alimentação 1~230 V +10% / -15%, 50/60 Hz
Classe de proteção: IPX 4D, Classe de isolamento: F
Potência absorvida desde 1-230 V: 8.2÷50 W
Corrente absorvida desde 1-230 V: 0.07 ÷0,44 A
EEI ≤ 0,2

## FLUIDOS UTILIZÁVEIS

Água de arrefecimento e de aquecimento
Água e glicol: max 1:1

## CONFORMIDADE

Directiva ErP
EN 61800-3
EN 61000-6-3 / EN 61000-6-4
EN 61000-6-2 / EN 61000-6-1
2014/35/UE (baixa tensão)
2014/30/UE (compatibilidade eletromagnética)

Diagramas de rendimento nos Anexos Técnicos

## A GAMA

- **UFH Mixing Controller:**
  Conjunto pré-montado de regulação em baixa temperatura (de 2 até 12 vias) com medidor de fluxo, com e sem circulador

- **UFH Mixing Controller:**
  Conjunto pré-montado termostático com e sem circulador

## ОБЩИЕ ХАРАКТЕРИСТИКИ

Максимальная температура первичного контура: 90 °C
Максимальное давление: 6 бар
макс. в первичном контуре: 1 бар
Диапазон регулирования во вторичном контуре: 20÷65 °C
(регулирование температуры с фиксированным значением)
Обменная тепловая мощность ΔT=7 °C
полезная 0,25 бар
- Регулирование температуры с фиксированным значением: 10 кВт байпас поз. 0
- Регулирование температуры с фиксированным значением: 12.5 кВт байпас поз. 5
Перепад давления при положении перепускного клапана 5:
Kvmax=4,8
шкала термометра: 0÷80 °C
Резьба на головной части смесительного узла: G 1" женский
Резьба на головной части коллекторов Controller
(если предусмотрены): 1" женский
Резьба на ответвлениях коллекторов Controller: 24x19
мужской, межосевое расстояние 50 мм
Подсоединения циркуляционного насоса: патрубком1"1/2
межосевое расстояние 130 мм

## ЦИРКУЛЯЦИОННЫЙ НАСОС WILO PARA 25/7

Подсоединения UNI EN ISO 228 1 (G 1"1/2)
межосевое расстояние: 130 мм
Максимальный напор: 7 м
Максимальный расход: 3.5 м3/час
Источник питания 1~230 В +10% / -15%, 50/60 Гц
Класс защиты: IPX4D, Класс изоляции: F
Поглощенная мощность на 1 230 В: 8.2÷50 Вт
Поглощенный ток на 1 230 В: 0.07 ÷0,44 А
EEI ≤ 0,2

## ПРИМЕНЯЕМЫЕ ЖИДКОСТИ

Вода охлаждения и отопления
Вода и гликоль: макс 1:1

## СООТВЕТСТВИЕ

директива ErP
EN 61800-3
EN 61000-6-3 / EN 61000-6-4
EN 61000-6-2 / EN 61000-6-1
2014/35/UE (низкое напряжение)
2014/30/UE (электромагнитная совместимость)

Графики эксплуатационных качеств в технических приложениях

## АССОРТИМЕНТ

- **UFH Mixing Controller:**
  Предварительно собранный блок для регулировки при низких температурах (от 2 до 12 ходов) с измерителями расхода, с циркуляционным насосом и без него

- **UFH Mixing Controller:**
  Узел термостатической регулировки с циркуляционным насосом и без него

## Example of plumbing diagram

**Ejemplo de esquema hidráulico / Esempio schema idraulico / Exemple de schéma hydraulique / Exemplo de esquema hidráulico / Пример гидравлической схемы**

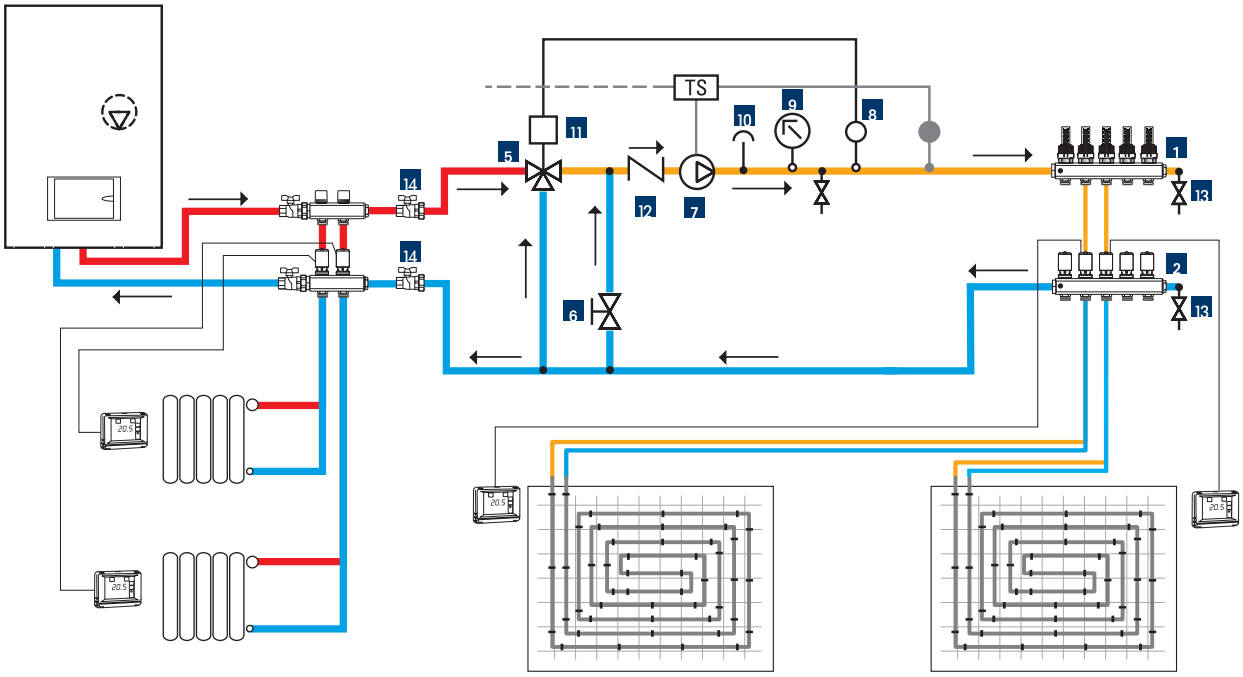


GP 2623

UFH MIXING CONTROLLER

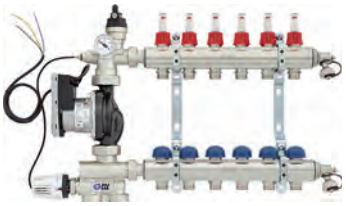

**Pre-assembled thermostatic regulation group with manifolds fitted with flow meters (4 l/min), low temperature, complete with thermostatic head with immersion probe and electronic circulator.**

Grupo pre-ensamblado de regulación termostático de colectores con medidores de caudal (4 l/min), baja temperatura, se suministra con cabezal termostático con sonda de inmersión y circulador electrónico.

Gruppo preassemblato di regolazione termostatica con collettori dotati di misuratori di portata (4 l/min), bassa temperatura, completo di testa termostatica con sonda a immersione e circolatore elettronico.

Groupe de réglage pré-assemblé thermostatique avec collecteurs équipés de débitmètres (4 l/min), basse température, avec tête thermostatique avec sonde à immersion et circulateur électronique.

Conjunto pré-montado de regulação termoestático com colectores dotados de medidor de fluxo (4 l/mín), baixa temperatura, completo de cabeça termoestática com sonda de imersão e circulador eletrónico.

Предварительно укомплектованный регулировочный узел термостатичный с коллекторами с расходомерами (4 л/мин), низкая температура, укомплектован термостатической головкой с погружным датчиком и электронным циркуляционным насосом.

| CODE<br>CÓDIGO | Size<br>Medida | No. Ways LOW temp.<br>N. vías BAJA temp. | A<br>mm | D1 | D2 | Conf.<br>pz/sc |
|---|---|---|---|---|---|---|
| **6314R002** | 2B | 2 | 157 | G 1" | M 24x19 | 1 |
| **6314R003** | 3B | 3 | 207 | G 1" | M 24x19 | 1 |
| **6314R004** | 4B | 4 | 257 | G 1" | M 24x19 | 1 |
| **6314R005** | 5B | 5 | 307 | G 1" | M 24x19 | 1 |
| **6314R006** | 6B | 6 | 357 | G 1" | M 24x19 | 1 |
| **6314R007** | 7B | 7 | 407 | G 1" | M 24x19 | 1 |
| **6314R008** | 8B | 8 | 457 | G 1" | M 24x19 | 1 |
| **6314R009** | 9B | 9 | 507 | G 1" | M 24x19 | 1 |
| **6314R010** | 10B | 10 | 557 | G 1" | M 24x19 | 1 |
| **6314R011** | 11B | 11 | 607 | G 1" | M 24x19 | 1 |
| **6314R012** | 12B | 12 | 657 | G 1" | M 24x19 | 1 |

Available only on request. / Disponibles sólo bajo pedido.
Disponibili solo su richiesta. / Disponibles uniquement sur demande.
Disponíveis só por encomenda. / Поставляются только по заказу.

GP 2623

UFH MIXING CONTROLLER

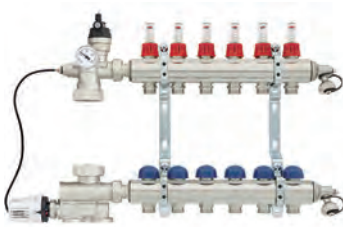

## Pre-assembled thermostatic regulation group with manifolds fitted with flow meters (4 l/min), low temperature, complete with thermostatic head with immersion probe.

Grupo pre-ensamblado de regulación termostático de colectores con medidores de caudal (4 l/min), baja temperatura, se suministra con cabezal termostático con sonda de inmersión.

Gruppo preassemblato di regolazione termostatica con collettori dotati di misuratori di portata (4 l/min), bassa temperatura, completo di testa termostatica con sonda a immersione.

Groupe de réglage pré-assemblé thermostatique avec collecteurs avec débitmètres ( 4 l/min), basse température, complet avec tête thermostatique avec sonde à immersion.

Conjunto pré-montado de regulação termoestático com colectores dotados de medidor de fluxo (4 l/mín), baixa temperatura, completo de cabeça termoestática com sonda de imersão.

Предварительно укомплектованный регулировочный узел термостатичный с коллекторами с расходомерами (4 л/мин), низкая температура, укомплектован термостатической головкой с погружным датчиком.

| CODE<br>CÓDIGO | Size<br>Medida | No. Ways LOW temp.<br>N. vías BAJA temp. | A<br>mm | D1 | D2 | Conf.<br>pz/sc |
|---|---|---|---|---|---|---|
| **6284R002** | 2B | 2 | 157 | G 1" | M 24x19 | 1 |
| **6284R003** | 3B | 3 | 207 | G 1" | M 24x19 | 1 |
| **6284R004** | 4B | 4 | 257 | G 1" | M 24x19 | 1 |
| **6284R005** | 5B | 5 | 307 | G 1" | M 24x19 | 1 |
| **6284R006** | 6B | 6 | 357 | G 1" | M 24x19 | 1 |
| **6284R007** | 7B | 7 | 407 | G 1" | M 24x19 | 1 |
| **6284R008** | 8B | 8 | 457 | G 1" | M 24x19 | 1 |
| **6284R009** | 9B | 9 | 507 | G 1" | M 24x19 | 1 |
| **6284R010** | 10B | 10 | 557 | G 1" | M 24x19 | 1 |
| **6284R011** | 11B | 11 | 607 | G 1" | M 24x19 | 1 |
| **6284R012** | 12B | 12 | 657 | G 1" | M 24x19 | 1 |

Available only on request. / Disponibles sólo bajo pedido.
Disponibili solo su richiesta. / Disponibles uniquement sur demande.
Disponíveis só por encomenda. / Поставляются только по заказу.

GP 2623

UFH MIXING CONTROLLER

## Pre-assembled thermostatic regulation group, complete with thermostatic head with immersion probe and electronic circulator.

Grupo pre-ensamblado de regulación termostático, se suministra con cabezal termostático con sonda de inmersión y circulador electrónico.
Gruppo preassemblato di regolazione termostatica, completo di testa termostatica con sonda a immersione e circolatore elettronico.
Groupe de réglage pré-assemblé thermostatique avec tête thermostatique avec sonde à immersion et circulateur électronique.
Conjunto pré-montado de regulação termoestático, completo de cabeça termoestática com sonda de imersão e circulador eletrónico.
Предварительно укомплектованный регулировочный узел термостатичный, укомплектован термостатической головкой с погружным датчиком и электронным циркуляционным насосом.

| CODE<br>CÓDIGO | D1 | Conf.<br>pz/sc |
|---|---|---|
| **6315R001** | G 1" | 1 |

Available only on request. / Disponibles sólo bajo pedido.
Disponibili solo su richiesta. / Disponibles uniquement sur demande.
Disponíveis só por encomenda. / Поставляются только по заказу.

GP 2623

UFH MIXING CONTROLLER

## Pre-assembled thermostatic regulation group, complete with thermostatic head with immersion probe.

Grupo pre-ensamblado de regulación termostático, se suministra con cabezal termostático con sonda de inmersión.
Gruppo preassemblato di regolazione termostatica, completo di testa termostatica con sonda a immersione.
Groupe de réglage pré-assemblé thermostatique avec tête thermostatique avec sonde à immersion.
Conjunto pré-montado de regulação termoestático, completo de cabeça termoestática com sonda de imersão.
Предварительно укомплектованный регулировочный узел термостатичный с коллекторами с расходомерами с запорно регулирующими клапанами, низкая температура, укомплектован термостатической головкой с погружным датчиком.

| CODE<br>CÓDIGO | D1 | Conf.<br>pz/sc |
|---|---|---|
| **6285R000** | G 1" | 1 |

Available only on request. / Disponibles sólo bajo pedido.
Disponibili solo su richiesta. / Disponibles uniquement sur demande.
Disponíveis só por encomenda. / Поставляются только по заказу.

GP 2799

ACCESSORIES

## UFH Mixing Controller mixing valve

Válvula mezcladora UFH Mixing Controller
Valvola miscelatrice UFH Mixing Controller
Mitigeur UFH Mixing Controller
Válvula misturadora UFH Mixing Controller
Смесительный клапан UFH Mixing Controller

| CODE<br>CÓDIGO | Size<br>Medida | Conf.<br>pz/sc |
|---|---|---|
| **90055552** | | 1 |

GP 2623

UFH MIXING CONTROLLER

## Kit of security thermostat for mixing group.

Kit termostato de seguridad para grupos de mezcla.
Kit termostato di sicurezza per gruppi di miscelazione.
Kit thermostat de sécurité pour groupes de mélange.
Kit termostato de segurança para grupos de mistura.
Комплект предохранительный термостат для смешивания групп.

| CODE<br>CÓDIGO | Conf.<br>pz/sc |
|---|---|
| **6288R000** | 1 |

Available only on request. / Disponibles sólo bajo pedido.
Disponibili solo su richiesta. / Disponibles uniquement sur demande.
Disponíveis só por encomenda. / Поставляются только по заказу.

GP 2623

UFH MIXING CONTROLLER

## Pre-assembled distribution manifold, 24x19 takeoffs, consisting of: manual valves with valve-caps, set up to take thermoelectric heads, Flow meter 0÷4 l/min, brackets and additional unions with bleed valve and drain valve.

Colector de distribución pre-montado, derivaciones 24x19 compuesto de: válvulas manuales con capuchón preparadas para los cabezales termoeléctricos, medidor de caudal 0÷4 l/min, soportes y con conexiones suplementarias para Purgador de aire y Grifo de desagüe.

Collettore di distribuzione preassemblato, derivazioni 24x19 composto da: valvole manuali con cappuccio predisposte per teste elettrotermiche, misuratori di portata (4 l/min), staffe e attacchi supplementari con valvola di sfiato e scarico.

Collecteur de distribution prémonté, dérivations 24x19 composé de : robinets manuels avec capuchon prédisposés pour têtes électrothermiques, Débitmètre pour dérivations 0÷4 l/min, brides et attaches supplémentaires avec soupape d'aération et robinet de vidange.

Colector de distribuição pré-montado, derivações 24x19, composto por: válvulas manuais com capuz predispostas para cabeças eletrotérmicas, Medidor de fluxo 0÷4 l/min, suportes e com engates suplementares com Válvula de alívio e Torneira de descarga.

Предварительно укомплектованный распределительный узел с коллекторами, отводы 24x19 состоит из: ручных вентилей с колпачком, на которых могут устанавливаться электротермические головки, расходомеров 0÷4 л/мин., скоб и дополнительных штуцеров с воздуховыпускным клапаном и сливным краном.

Article packed with manifolds removed from brackets.
Artículo confeccionado con colectores desmontados de las abrazaderas.
Articolo confezionato con collettori smontati dalle staffe.

Article emballé avec les collecteurs démontés des brides
Item embalado com coletores desmontados dos suportes.
Товар поставляется с коллекторами, снятыми с кронштейнов.

| CODE<br>CÓDIGO | Size<br>Medida | Vie | L<br>mm | D2 | Conf.<br>pz/sc |
|---|---|---|---|---|---|
| **6128R002** | 1" | 2 | 157 | M 24x19 | 1 |
| **6128R003** | 1" | 3 | 207 | M 24x19 | 1 |
| **6128R004** | 1" | 4 | 257 | M 24x19 | 1 |
| **6128R005** | 1" | 5 | 307 | M 24x19 | 1 |
| **6128R006** | 1" | 6 | 357 | M 24x19 | 1 |
| **6128R007** | 1" | 7 | 407 | M 24x19 | 1 |
| **6128R008** | 1" | 8 | 457 | M 24x19 | 1 |
| **6128R009** | 1" | 9 | 507 | M 24x19 | 1 |
| **6128R010** | 1" | 10 | 557 | M 24x19 | 1 |
| **6128R011** | 1" | 11 | 607 | M 24x19 | 1 |
| **6128R012** | 1" | 12 | 657 | M 24x19 | 1 |

Available only on request. / Disponibles sólo bajo pedido.
Disponibili solo su richiesta. / Disponibles uniquement sur demande.
Disponíveis só por encomenda. / Поставляются только по заказу.

GP 2240

ACCESSORIES

## Kit for brass and steel manifolds (recommended to use suitable O-ring: black for brass - red for steel) consisting of 2 nickel-plated straight valves with Blue/Red butterfly handles, with pipe union. Valve with reduced bore and ISO 228/1 thread.

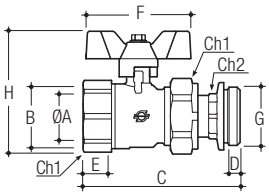


Kit para colectores en acero y en latón (se recomienda utilizar junta tórica adecuada - Negro para latón - Rojo para acero) compuesto por 2 válvulas rectas niqueladas con mando mariposa Azul/Rojo con racor. Válvulas con paso reducido e rosca ISO 228/1.

Kit per collettori in acciaio e ottone (previo utilizzo O-ring idoneo - Nero per Ottone - Rosso per Acciaio) composto da 2 valvole diritte nichelate con farfalla Blu/Rossa con bocchettone. Valvole con passaggio ridotto e filetto ISO 228/1.

Kit pour collecteur en acier et laiton (il est recommandé utiliser un joint torique adapté - Noir pour le laiton - Rouge pour l'acier) composé de 2 vannes droites nickelées avec papillon Bleu/Rouge avec embout. Vannes avec passage réduit et filetage ISO 228/1.

Kit para colector em aço e latão (se recomenda utilização o-ring adequado - Preto para latão - Vermelho para aço) composto por 2 válvulas retas niqueladas com borboleta Azul/Vermelha com extensão telescópica. Válvulas com passagem reduzido e rosca ISO 228/1.

Стальной и латунный комплект для коллекторов (с использованием подходящей кольцевой прокладки O ring: черная для латуни, красная для стали), состоит из двух никелированных прямых кранов с синей/красной рукояткой бабочкой с соединительной муфтой. Клапаны с уменьшенным проходом и резьбой ISO 228/1.

| CODE<br>CÓDIGO | Size<br>Medida | DN | ∅A<br>mm | B | C<br>mm | D<br>mm | E<br>mm | F<br>mm | G | H<br>mm | Ch.1<br>mm | Ch.2<br>mm | gr | Conf.<br>pz/sc |
|---|---|---|---|---|---|---|---|---|---|---|---|---|---|---|
| **6289R006** | 1" | 20 | 20 | 1" | 88,5 | 7 | 14,5 | 60,2 | 1" | 68,8 | 38 | 24 | - | 1 |

GP 2630

6T BASIC CONTROL UNIT

6T basic control unit - Electronic system for electrothermic heads.

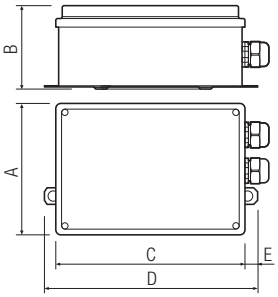


TECHNICAL DATA

Optional 230 V or 24 V power supply - Direct powering of the electrothermic heads (at the same voltage supplied to the control unit) - Direct connection of the ambient thermostats (at the same voltage supplied to the control unit) - Connection of up to six electrothermic heads (configurable as high or low temperature) - Connection of up to six ambient thermostats - Connection for low-temperature circulator pump - Connection for boiler consent - Adjustable (30-60°C) safety thermostat - Contact for signalling safety thermostat intervention - Circulator pump anti-seizure function.

**Centralita base 6T - Sistema electrónico para cabezales electrotérmicos.**

DATOS TÉCNICOS

Alimentación 230 V o 24 V seleccionable - Alimentación directa de los cabezales electrotérmicos (a la misma tensión de alimentación de la centralita) - Conexión directa de los termostatos ambiente (a la misma tensión de alimentación de la centralita) - Conexión de hasta seis cabezales electrotérmicos (configurables como alta o baja temperatura) - Conexión de hasta seis termostatos ambiente - Conexión para bomba de circulación de baja temperatura - Conexión para habilitación caldera - Termostato de seguridad regulable (30÷60 °C) - Contacto para señal de intervención del termostato de seguridad - Función anti-agarrotamiento de la bomba de circulación.

**Centralina base 6T - Sistema elettronico per teste elettrotermiche.**

DATI TECNICI

Alimentazione 230 V o 24 V selezionabile - Alimentazione diretta delle teste elettrotermiche (alla stessa tensione di alimentazione della centralina) - Collegamento diretto dei termostati ambiente (alla stessa tensione di alimentazione della centralina) - Collegamento fino a sei teste elettrotermiche (configurabili come alta o bassa temperatura) - Collegamento fino a sei termostati ambiente - Collegamento per circolatore di bassa temperatura - Collegamento per consenso caldaia - Termostato di sicurezza regolabile (30÷60 °C) - Contatto per segnalazione intervento termostato sicurezza - Funzione antigrippaggio circolatore.

**Centrale base 6T - Système électronique pour têtes électrothermiques.**

DONNÉES TECHNIQUES

Alimentation 230 V ou 24 V sélectionnable - Alimentation directe des têtes électrothermiques (même tension d'alimentation que la centrale) - Raccordement direct des thermostats d'ambiance (même tension d'alimentation que la centrale) - Raccordement jusqu'à six têtes électrothermiques (configurables en haute ou basse température) - Raccordement jusqu'à six thermostats d'ambiance - Raccordement pour circulateur à basse température - Raccordement pour autorisation chaudière - Thermostat de sécurité réglable (30÷60 °C) - Contact pour signalement en cas de déclenchement du thermostat de sécurité - Fonction anti-grippage circulateur.

**Central de comando base 6T - Sistema eletrónico para cabeças eletrotérmicas.**

DADOS TÉCNICOS

Alimentação 230 V ou 24 V selecionável - Alimentação direta das cabeças eletrotérmicas (com a mesma tensão de alimentação da central de comando) - Ligação direta dos termóstatos de ambiente (com a mesma tensão de alimentação da central de comando) - Ligação de até seis cabeças eletrotérmicas (configuráveis como alta ou baixa temperatura) - Ligação de até seis termóstatos de ambiente - Ligação para circulador de baixa temperatura - Ligação para permissão da caldeira - Termóstato de segurança regulável (30÷60 °C) - Contacto para sinalização de acionamento do termóstato de segurança - Função antigripagem do circulador.

**Базовый блок управления 6T Электронная система управления электротермическими головками.**

ТЕХНИЧЕСКИЕ ДАННЫЕ

Питание 230 В или 24 В на выбор Прямое питание электротермических головок (с напряжением питания, идентичным блоку управления) Прямой подключение термостатов среды (с напряжением питания, идентичным блоку управления) Подключение до шести электротермических головок (конфигурация для высокой или низкой температуры) Подключение до шести термостатов среды Подключение циркулятора низкой температуры Возможность подключения котла Предохранительный термостат регулируемый (30÷60 °C) Контакт для предупреждения о срабатывании термостата среды Функция против заклинивания циркулятора.

Application diagrams: consult the technical annexes section.
Esquemas aplicativos: ver sección anexos técnicos.
Schemi applicativi: vedere sezione allegati tecnici.

Schémas d'application: voir section des annexes techniques.
Esquemas de aplicação: ver secção dos anexos técnicos.
Прикладные схемы: см.технические приложения.

| CODE<br>CÓDIGO | A<br>mm | B<br>mm | C<br>mm | D<br>mm | E<br>mm | Conf.<br>pz/sc |
|---|---|---|---|---|---|---|
| **9895X000** | 118 | 76 | 158 | 180 | 11 | 1 |

Electronic control system for electro-thermal heads.
Sistema electrónico de mando para cabezales electrotérmicos.
Sistema elettronico di comando per teste elettrotermiche.
Système électronique de commande pour têtes électrothermiques.
Sistema eletrónico de comando para cabeças eletrotérmicas.
Электронная система управления электротермическими головками.

GP 2630

ELECTRICAL BOX

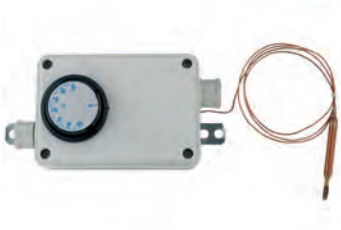

Electrical box with safety thermostat for wiring of low temperature circulation pump.

TECHNICAL DATA
Bulb length: 65 mm - Bulb diameter: 7 mm - Range of adjustment: 30÷60 °C ±3
Contacts capacity: 400 V 16(4) A - Differential: 4 °C

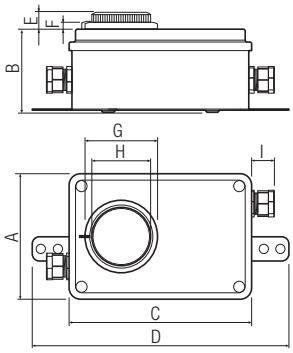


**Caja eléctrica con termostato de seguridad para cableado del circulador de baja temperatura.**

DATOS TÉCNICOS
Longitud bulbo: 65 mm - Diámetro bulbo: 7 mm - Campo de regulación: 30÷60 °C ±3
Capacidad contactos: 400 V 16(4) A - Diferencial: 4 °C

**Scatola elettrica con termostato di sicurezza per cablaggio circolatore bassa temperatura.**

DATI TECNICI
Lunghezza bulbo: 65 mm - Diametro bulbo: 7 mm - Campo di regolazione: 30÷60 °C ±3
Portata contatti: 400 V 16(4) A - Differenziale: 4 °C

**Boîtier électrique avec thermostat de sécurité pour le câblage du circulateur basse température.**

DONNÉES TECHNIQUES
Longueur bulbe: 65 mm - Diamètre bulbe: 7 mm - Plage de réglage: 30÷60 °C ±3
Débit des contacts: 400 V 16(4) A - Différentiel: 4 °C

**Caixa eléctrica com termóstato de segurança para fiação circulador baixa temperatura.**

DADOS TÉCNICOS
Comprimento bulbo: 65 mm - Diâmetro bulbo: 7 mm - Campo de regulação: 30÷60 °C ±3
Capacidade contactos: 400 V 16(4) A - Diferencial: 4 °C

**Электрическая коробка с защитным термостатом для проводки циркулятора низкой температуры.**

ТЕХНИЧЕСКИЕ ДАННЫЕ
Длина шарика : 65 мм  Диаметр шарика: 7 мм  Регулировочный диапазон: 30÷60 °C ±3
Ёмкость контактов: 400 В 16(4) А  Дифференциал: 4 °C

Application diagrams: see section on technical attachments.
Esquemas de aplicación: ver sección de los Anexos técnicos.
Schemi applicativi: vedere sezione allegati tecnici.

Schémas d'application: voir section des annexes techniques.
Esquemas aplicativos: ver capítulo anexos técnicos.
Применяемые схемы: см.раздел технических приложений.

| CODE<br>CÓDIGO | A<br>mm | B<br>mm | C<br>mm | D<br>mm | E<br>mm | F<br>mm | G<br>mm | H<br>mm | I<br>mm | Conf.<br>pz/sc |
|---|---|---|---|---|---|---|---|---|---|---|
| **9892X000** | 88 | 58 | 128 | 180 | 17 | 7 | 51 | 43 | 22 | 1 |